RSK20TZA

Serranda di regolazione a tenuta passo 100 mm



Scheda tecnica

- Telaio in acciaio zincato
- Alette in alluminio, passo 100 mm, con guarnizione a tenuta
- Prove di tenuta secondo EN 1751
- Dimensioni massime BxH: 1700x1510 mm

Serranda di regolazione a tenuta RSK20TZA



Esempio d'ordine

Serranda con comando manuale

RSK20TZA	200	210
Modello		
Base B (mm)		
Altezza H (mm)		

Per ordine aggiungere codice comando manuale, vedi accessori p. 2

Serranda con comando motorizzato

RSK20TZA	200	210
Modello		
Base B (mm)		
Altezza H (mm)		

Per ordine aggiungere codice servomotore, vedi p. 6

Descrizione

Serranda da canale a doppia flangia, del tipo multipala, provvista di perno sporgente idoneo sia al comando manuale sia alla motorizzazione. Progettata per garantire un'elevata tenuta all'aria, limitando le perdite nei sistemi HVAC, è ideale per l'intercettazione e l'isolamento del flusso d'aria nei rami delle reti aerauliche, nelle condotte rettangolari principali, secondarie o terminali, degli impianti di ventilazione e condizionamento, sia in ambito civile che industriale.

Costruzione

- Passo alette 100 mm con movimento contrapposto;
- Esecuzione in acciaio zincato Z200 + alluminio naturale;
- Telaio rivettato, spessore 1 mm, profondità 130 mm;
- Telaio siliconato internamente negli angoli per tenuta;
- Flangia 40mm forata Ø9, passo 300mm con bordo di montaggio=20mm;
- Alette in alluminio estruso naturale lega EN AW-6060 con guarnizione siliconica di tenuta;
- Lamelle laterali di tenuta in acciaio inox 301 crudo;
- Boccole in bronzo;
- Perni terminali Ø12 mm in zincato;
- Movimento alette tramite levismi esterni in zincato;
- Perno di comando Ø12 sporgente L=100mm;
- Piastra di comando predisposta per comando manuale e/o motorizzato, idonea per modelli con asta antirotazione.

Specifiche tecniche

- Dimensioni massime BxH: 1700x1510 mm;
- Temperatura: da -20* a +180 °C;
- V massima consigliata: 15 m/s;

** La temperatura negativa è raggiungibile solo a condizione che non ci sia formazione di ghiaccio.*

Certificazioni

- Prove delle perdite di carico eseguite secondo la norma ISO 7244;
- Prove del rumore autogenerato eseguite secondo la norma UNI EN 25135;
- Prova di tenuta secondo norma DIN 1946/4;
- Prova di tenuta secondo norma EN 1751.

Regolazione

- Comando manuale
- Servomotori elettrici on-off con o senza rit. a molla
- Servomotori elettrici modulanti con o senza rit. a molla

Per tipologia servomotori, vedere tabella p. 6

Esecuzioni

- Boccole in teflon
- Versione ATEX

Accessori

- **C11** Comando manuale per sezione frontale < 1,2 m²
- **C12** Comando manuale per sezione frontale > 1,2 m²
- Supporto per comando interno

Lindab si riserva il diritto di apportare modifiche senza obbligo di preavviso
Rev 30-09-2026

Serranda di regolazione a tenuta RSK20TZA

Dimensioni

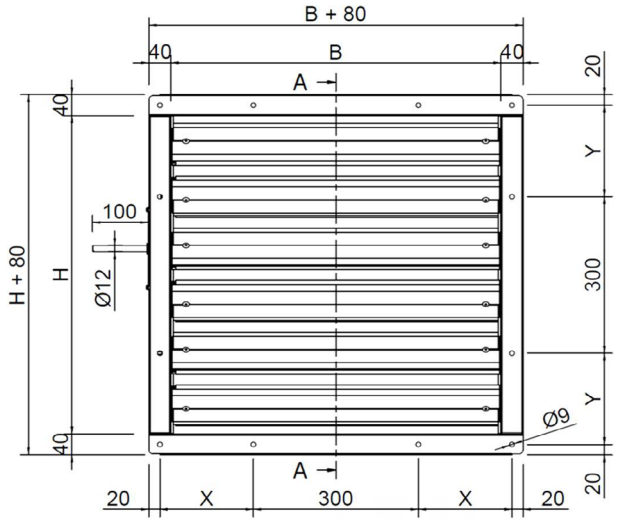

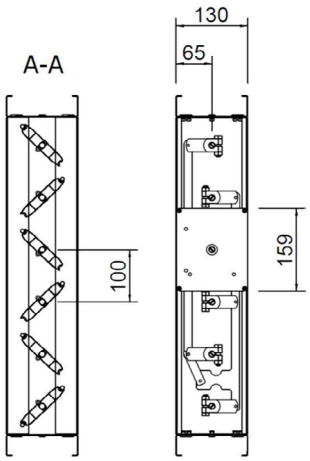

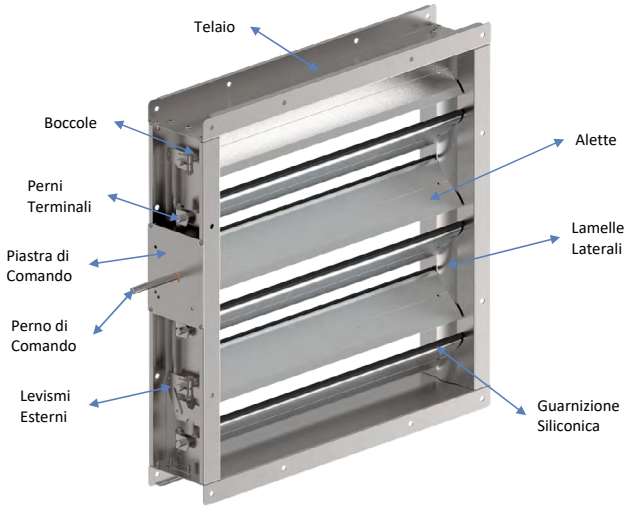

Tabella foratura

N°4 fori centrati negli angoli sempre presenti.

B	N° holes	X
200	\	\
250	\	\
300	\	\
350	\	\
400	1	220
450	1	245
500	1	270
550	1	295
600	1	320
650	1	345
700	2	220
750	2	245
800	2	270
850	2	295
900	2	320
950	2	345
1000	3	220
1050	3	245

B	N° holes	X
1100	3	270
1150	3	295
1200	3	320
1250	3	345
1300	4	220
1350	4	245
1400	4	270
1450	4	295
1500	4	320
1550	4	345
1600	5	220
1650	5	245
1700	5	270

H	N° holes	Y
210	\	\
250	\	\
310	\	\
350	\	\
410	1	225
450	1	245
510	1	275
550	1	295
610	1	325
650	1	345
710	2	225
750	2	245
810	2	275
850	2	295
910	2	325
950	2	345
1010	3	225
1050	3	245

B	N° holes	Y
1110	3	275
1150	3	295
1210	3	325
1250	3	345
1310	4	225
1350	4	245
1410	4	275
1450	4	295
1510	4	325

Nota bene

- per dimensioni non presenti in tabella, il numero di fori e la quota di partenza X o Y (Base o Altezza), vengono determinati facendo riferimento alla dimensione standard immediatamente inferiore.
- se il valore risulante di X o Y è > di 369,5 mm, per il n° di fori, riferirsi in questo caso, alla dim. superiore.

Serranda di regolazione a tenuta RSK20TZA

Specifiche tecniche

Tabella coppia attuatori [Nm]
Per la selezione dei servomotori in base alla coppia necessaria, vedi p. 6

B (mm)	H (mm)													
	210	310	410	510	610	710	810	910	1010	1110	1210	1310	1410	1510
200	5	5	5	10	10	10	10	10	10	10	10	10	10	10
300	5	5	10	10	10	10	10	10	10	10	10	10	10	10
400	5	10	10	10	10	10	10	10	10	10	10	10	10	10
500	5	10	10	10	10	10	10	10	10	10	10	10	10	10
600	10	10	10	10	10	10	10	10	10	10	10	10	10	10
700	10	10	10	10	10	10	10	10	10	10	10	10	10	10
800	10	10	10	10	10	10	10	10	10	10	10	10	10	10
900	10	10	10	10	10	10	10	10	10	10	10	10	10	10
1000	10	10	10	10	10	10	10	10	10	10	10	10	10	15
1100	10	10	10	10	10	10	10	10	10	10	10	10	15	15
1200	10	10	10	10	10	10	10	10	10	10	10	15	15	15
1300	10	10	10	10	10	10	10	10	10	10	15	15	15	15
1400	10	10	10	10	10	10	10	10	10	10	15	15	15	15
1500	10	10	10	10	10	10	10	10	15	15	15	15	15	15
1600	10	10	10	10	10	10	10	10	15	15	15	15	15	15
1700	10	10	10	10	10	10	10	15	15	15	15	15	15	15

Tabella Pesi (kg)

B (mm)	H (mm)													
	210	310	410	510	610	710	810	910	1010	1110	1210	1310	1410	1510
200	3,2	4,1	5,0	5,9	6,8	7,6	8,5	9,4	10,3	11,2	12,0	12,9	13,8	14,7
300	3,8	4,7	5,7	6,7	7,6	8,6	9,6	10,5	11,5	12,4	13,4	14,4	15,3	16,3
400	4,3	5,4	6,4	7,5	8,5	9,6	10,6	11,6	12,7	13,7	14,8	15,8	16,9	17,9
500	4,9	6,0	7,1	8,2	9,4	10,5	11,6	12,8	13,9	15,0	16,2	17,3	18,4	19,6
600	5,4	6,6	7,8	9,0	10,3	11,5	12,7	13,9	15,1	16,3	17,6	18,8	20,0	21,2
700	5,9	7,2	8,5	9,8	11,1	12,4	13,7	15,0	16,3	17,6	18,9	20,2	21,5	22,8
800	6,5	7,9	9,2	10,6	12,0	13,4	14,8	16,2	17,5	18,9	20,3	21,7	23,1	24,5
900	7,0	8,5	9,9	11,4	12,9	14,4	15,8	17,3	18,8	20,2	21,7	23,2	24,6	26,1
1000	7,6	9,1	10,7	12,2	13,8	15,3	16,9	18,4	20,0	21,5	23,1	24,6	26,2	27,7
1100	8,1	9,7	11,4	13,0	14,6	16,3	17,9	19,5	21,2	22,8	24,5	26,1	27,7	29,4
1200	8,6	10,4	12,1	13,8	15,5	17,2	19,0	20,7	22,4	24,1	25,8	27,6	29,3	31,0
1300	9,2	11,0	12,8	14,6	16,4	18,2	20,0	21,8	23,6	25,4	27,2	29,0	30,8	32,6
1400	9,7	11,6	13,5	15,4	17,3	19,2	21,0	22,9	24,8	26,7	28,6	30,5	32,4	34,3
1500	10,3	12,2	14,2	16,2	18,1	20,1	22,1	24,1	26,0	28,0	30,0	31,9	33,9	35,9
1600	10,8	12,8	14,9	17,0	19,0	21,1	23,1	25,2	27,2	29,3	31,4	33,4	35,5	37,5
1700	11,3	13,5	15,6	17,8	19,9	22,0	24,2	26,3	28,5	30,6	32,7	34,9	37,0	39,2

Lindab si riserva il diritto di apportare modifiche senza obbligo di preavviso
Rev 30-09-2026

Serranda di regolazione a tenuta RSK20TZA

Prestazioni

Perdite di carico e rumore generato

	α0°		α30°		α60°	
V m/s	Δp_t Pa	LwA dB(A)	Δp_t Pa	LwA dB(A)	Δp_t Pa	LwA dB(A)
1	<5	<20	5	27	78	29
2	<5	23	23	43	320	50
3	<5	35	52	54	780	63
4	<5	43	90	62	1350	72
5	<5	49	150	66	>1500	78
6	<5	53	240	71	>1500	84
7	7	58	330	74	>1500	90
8	8	62	420	78	>1500	93
9	11	65	520	82	>1500	97
10	14	68	640	84	>1500	>100
11	17	71	800	86	>1500	>100
12	20	73	960	89	>1500	>100
13	23	75	1090	91	>1500	>100
14	27	77	1270	93	>1500	>100
15	32	79	1470	94	>1500	>100

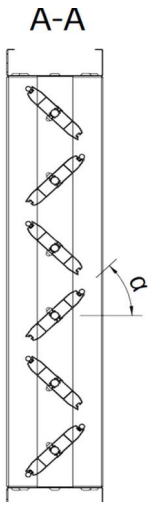

Pressione massima ammissibile

Il grafico riporta la pressione massima ammissibile della serranda per garantire le performance di resistenza meccanica.

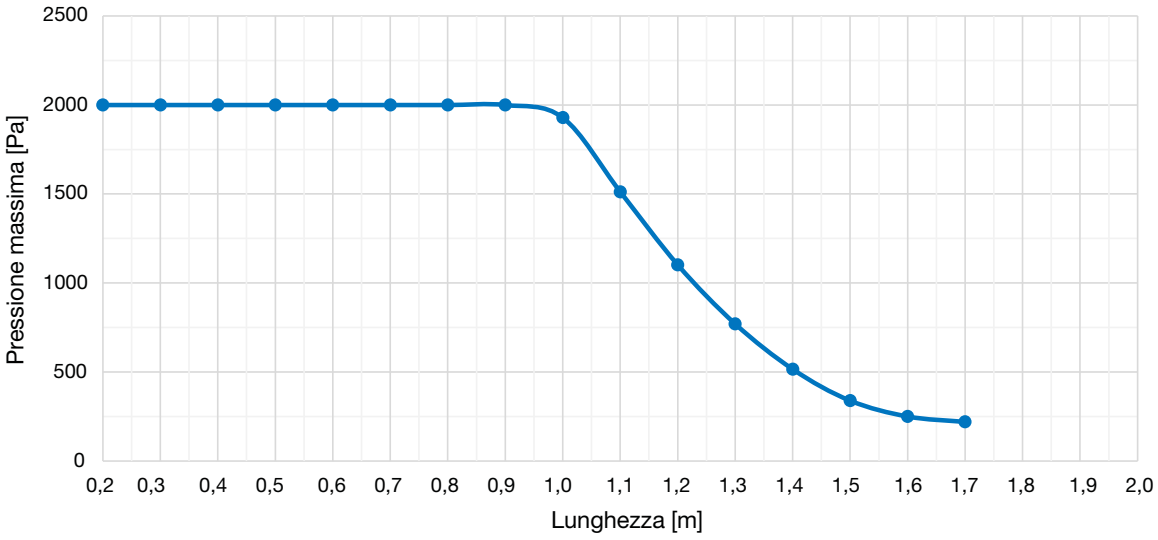

Serranda di regolazione a tenuta RSK20TZA

Servomotori

Selezione dei servomotori in base alla coppia necessaria, vedi tabella p. 4

	Codice	Descrizione	Coppia
ON-OFF	CL-LM230A	Servomotore tipo on-off da 230V	5Nm
	CL-LM230A-S	Servomotore tipo on-off da 230V con 1 micro	5Nm
	CL-LM24A	Servomotore tipo on-off da 24V	5Nm
	CL-LM24A-S	Servomotore tipo on-off da 24V con 1 micro	5Nm
	CL-NM230A	Servomotore tipo on-off da 230V	10Nm
	CL-NM230A-S	Servomotore tipo on-off da 230V con 1 micro	10Nm
	CL-NM24A	Servomotore tipo on-off da 24V	10Nm
	CL-NM24A-S	Servomotore tipo on-off da 24V con 1 micro	10Nm
	CL-SM230A	Servomotore tipo on-off da 230V	20Nm
	CL-SM230A-S	Servomotore tipo on-off da 230V con 1 micro	20Nm
	CL-SM24A	Servomotore tipo on-off da 24V	20Nm
	CL-SM24A-S	Servomotore tipo on-off da 24V con 1 micro	20Nm
MODULANTE	CL-LM230A-SR	Servomotore modulante da 230V	5Nm
	CL-LM24A-SR	Servomotore modulante da 24V	5Nm
	CL-NM230A-SR	Servomotore modulante da 230V	10Nm
	CL-NM24A-SR	Servomotore modulante da 24V	10Nm
	CL-SM230A-SR	Servomotore modulante da 230V	20Nm
	CL-SM24A-SR	Servomotore modulante da 24V	20Nm
RITORNO A MOLLA	CL-LF24	Servomotore tipo ritorno a molla da 24V	4Nm
	CL-LF24S	Servomotore tipo ritorno a molla con contatto ausiliario integrato da 24V	4Nm
	CL-LF230	Servomotore tipo ritorno a molla da 230V	4Nm
	CL-LF230S	Servomotore tipo ritorno a molla con contatto ausiliario integrato da 230V	4Nm
	CL-LF24SR	Servomotore tipo ritorno a molla modulante da 24V	4Nm
	CL-NFA	Servomotore tipo ritorno a molla in ac 24...240 v e in dc 24...125 v	10Nm
	CL-NFA-S2	Servomotore tipo ritorno a molla con 2 contatti ausiliari integrati in ac 24...240 v e in dc 24...125 v	10Nm
	CL-NF24A	Servomotore tipo ritorno a molla da 24V - 10Nm	10Nm
	CL-NF24A-S2	Servomotore tipo ritorno a molla con 2 contatti ausiliari integrati da 24V - 10Nm	10Nm
	CL-NF24A-SR	Servomotore tipo ritorno a molla modulante da 24V - 10Nm	10Nm
	CL-NF24A-SR-S2	Servomotore tipo ritorno a molla modulante con 2 contatti ausiliari integrati da 24V	10Nm
	CL-SFA	Servomotore tipo ritorno a molla in ac 24...240 v e in dc 24...125 v - 20Nm	20Nm
	CL-SFAS2	Servomotore tipo ritorno a molla con 2 contatti ausiliari integrati in ac 24...240 v e in dc 24...125 v	20Nm
	CL-SF24A	Servomotore tipo ritorno a molla da 24V	20Nm
	CL-SF24A-S2	Servomotore tipo ritorno a molla con 2 contatti ausiliari integrati da 24V	20Nm
	CL-SF24A-SR	Servomotore tipo ritorno a molla modulante da 24V	20Nm
	CL-SF24A-SR-S2	Servomotore tipo ritorno a molla modulante con 2 contatti ausiliari integrati da 24V	20Nm

Lindab si riserva il diritto di apportare modifiche senza obbligo di preavviso
Rev 30-09-2026

For a better climate.

Lindab