# RSK3OZA

## Serranda di regolazione passo 150 mm



## Scheda tecnica

- Telaio in acciaio zincato
- Alette in alluminio, passo 150 mm
- Prove di tenuta secondo EN 1751
- Dimensioni massime BxH: 2800x2260 mm

# Serranda di regolazione RSK30ZA




## Esempio d'ordine

**Serranda con comando manuale**

**RSK30ZA 200 460**
Modello
Base B (mm)
Altezza H (mm)

Per ordine aggiungere codice comando manuale, vedi accessori p. 2

**Serranda con comando motorizzato**

**RSK30ZA 200 460**
Modello
Base B (mm)
Altezza H (mm)

Per ordine aggiungere codice servomotore, vedi p. 7

## Descrizione

Serranda da canale a doppia flangia, del tipo multipala, provvista di perno sporgente idoneo sia al comando manuale sia alla motorizzazione. Progettata per il bilanciamento, la taratura e la regolazione della portata d'aria nei sistemi HVAC, è ideale per l'installazione nei rami delle reti aerauliche, nelle condotte rettangolari principali, secondarie o terminali degli impianti di ventilazione e condizionamento, sia in ambienti civili che industriali.

## Costruzione

- Passo alette 150 mm con movimento contrapposto;
- Esecuzione in acciaio zincato Z200 + alluminio naturale;
- Telaio rivettato, spessore 1,5 mm, profondità 160 mm, in acciaio zincato;
- Flangia 40mm forata Ø9, passo 300mm con bordo di montaggio=20mm;
- Alette in alluminio estruso naturale lega EN AW-6060;
- Separatore centrale con profilo scatolato "[]" da 40mm per doppio campo dipendente quando B > 2000 mm;
- Lamelle laterali di tenuta in alluminio;
- Boccole in nylon;
- Perni terminali Ø12 mm in zincato;
- Movimento alette tramite levismi esterni in zincato;
- Perno di comando Ø12 sporgente L=100mm;
- Piastra di comando predisposta per comando manuale e/o motorizzato, idonea per modelli con asta antirotazione;
- Battute metalliche sulle basi per fermo alette;
- Silicon free.

## Specifiche tecniche

- Dimensioni massime BxH: 2800x2260 mm;
- Temperatura: da -20* a +80 °C;
- V massima consigliata: 15 m/s

** La temperatura negativa è raggiungibile solo a condizione che non ci sia formazione di ghiaccio.*

## Certificazioni

- Prove delle perdite di carico eseguite secondo la norma ISO 7244 presso l'Istituto Giordano (Rapporto di prova n. 136363);
- Prove del rumore autogenerato eseguite secondo la norma UNI EN 25135 presso l'Istituto Giordano (Rapporto di prova n. 148829).;
- Prova di tenuta secondo norma DIN 1946/4;
- Prova di tenuta secondo norma EN 1751.

## Regolazione

- Comando manuale
- Servomotori elettrici on-off con o senza rit. a molla
- Servomotori elettrici modulanti con o senza rit. a molla

**Per tipologia servomotori, vedere tabella p. 7**

## Esecuzioni

- Boccole in bronzo Tmax +200°C
- Boccole in teflon Tmax +250°C
- Versione ATEX

## Accessori

- **C11** Comando manuale per sezione frontale < 1,2 m²
- **C12** Comando manuale per sezione frontale > 1,2 m²
- Supporto per comando interno


Lindab si riserva il diritto di apportare modifiche senza obbligo di preavviso
Rev 30-09-2026

# Serranda di regolazione RSK30ZA

## Dimensioni

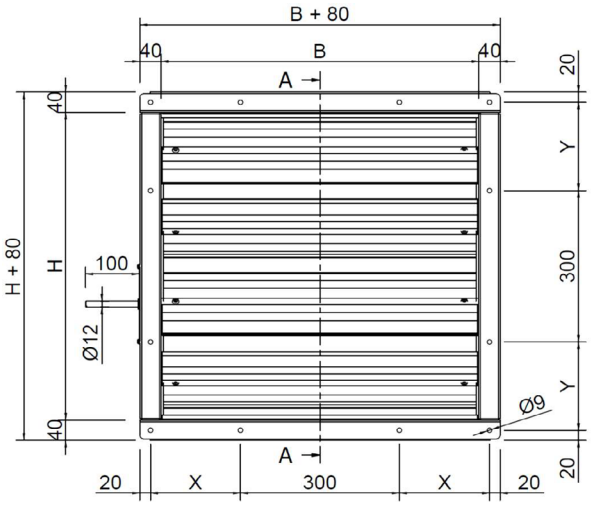


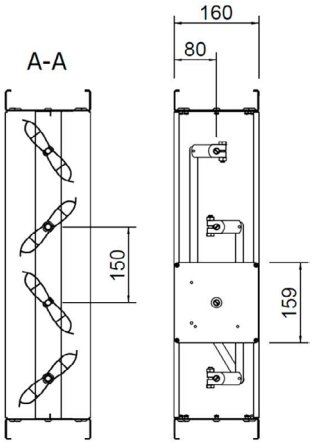


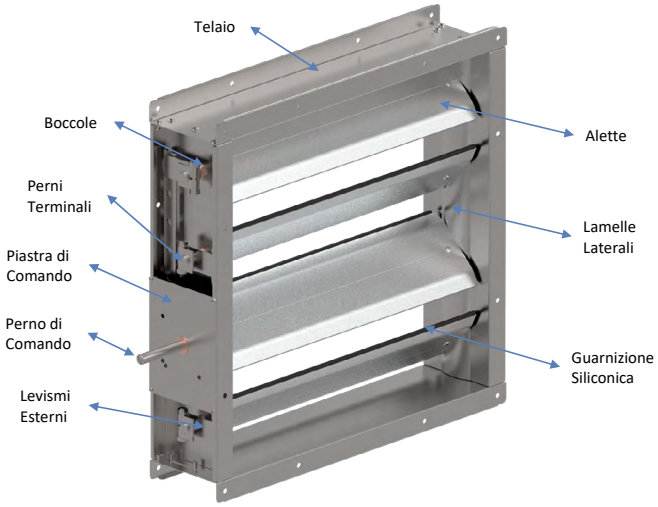


**Tabella foratura**

N°4 fori centrati negli angoli sempre presenti.

| B | N° holes | X |
|---|---|---|
| 200 | \ | \ |
| 250 | \ | \ |
| 300 | \ | \ |
| 350 | \ | \ |
| 400 | 1 | 220 |
| 450 | 1 | 245 |
| 500 | 1 | 270 |
| 550 | 1 | 295 |
| 600 | 1 | 320 |
| 650 | 1 | 345 |
| 700 | 2 | 220 |
| 750 | 2 | 245 |
| 800 | 2 | 270 |
| 850 | 2 | 295 |
| 900 | 2 | 320 |
| 950 | 2 | 345 |
| 1000 | 3 | 220 |
| 1050 | 3 | 245 |

| B | N° holes | X |
|---|---|---|
| 1100 | 3 | 270 |
| 1200 | 3 | 320 |
| 1300 | 4 | 220 |
| 1400 | 4 | 270 |
| 1500 | 4 | 320 |
| 1600 | 5 | 220 |
| 1700 | 5 | 270 |
| 1800 | 5 | 320 |
| 1900 | 6 | 220 |
| 2000 | 6 | 270 |
| 2100 | 6 | 320 |
| 2200 | 7 | 220 |
| 2300 | 7 | 270 |
| 2400 | 7 | 320 |
| 2500 | 8 | 220 |
| 2600 | 8 | 270 |
| 2700 | 8 | 320 |
| 2800 | 9 | 220 |

| H | N° holes | Y |
|---|---|---|
| 160 | \ | \ |
| 200 | \ | \ |
| 250 | \ | \ |
| 310 | \ | \ |
| 350 | \ | \ |
| 400 | 1 | 220 |
| 460 | 1 | 250 |
| 500 | 1 | 270 |
| 550 | 1 | 295 |
| 610 | 1 | 325 |
| 650 | 1 | 345 |
| 700 | 2 | 220 |
| 760 | 2 | 250 |
| 800 | 2 | 270 |
| 850 | 2 | 295 |
| 910 | 2 | 325 |
| 950 | 2 | 345 |
| 1000 | 3 | 220 |

| B | N° holes | Y |
|---|---|---|
| 1060 | 3 | 250 |
| 1100 | 3 | 270 |
| 1150 | 3 | 295 |
| 1210 | 3 | 325 |
| 1300 | 4 | 220 |
| 1360 | 4 | 250 |
| 1400 | 4 | 270 |
| 1510 | 4 | 325 |
| 1600 | 5 | 220 |
| 1660 | 5 | 250 |
| 1700 | 5 | 270 |
| 1810 | 5 | 325 |
| 1900 | 6 | 220 |
| 1960 | 6 | 250 |
| 2000 | 6 | 270 |
| 2110 | 6 | 325 |
| 2200 | 7 | 220 |
| 2260 | 7 | 250 |

**Nota bene**

- per dimensioni non presenti in tabella, il numero di fori e la quota di partenza X o Y (Base o Altezza), vengono determinati facendo riferimento alla dimensione standard immediatamente inferiore.
- se il valore risulante di X o Y è > di 369,5 mm, per il n° di fori, riferirsi in questo caso, alla dim. superiore.

Lindab si riserva il diritto di apportare modifiche senza obbligo di preavviso

# Serranda di regolazione RSK30ZA

## Specifiche tecniche

**Tabella coppia attuatori [Nm]**
Per la selezione dei servomotori in base alla coppia necessaria, vedi p. 7

| B | H (mm) | | | | | | | | | | | | | | |
|---|---|---|---|---|---|---|---|---|---|---|---|---|---|---|---|
| (mm) | 160 | 310 | 460 | 610 | 760 | 910 | 1060 | 1210 | 1360 | 1510 | 1660 | 1810 | 1960 | 2110 | 2260 |
| 200 | 3 | 3 | 3 | 3 | 5 | 5 | 5 | 5 | 5 | 5 | 5 | 10 | 10 | 10 | 10 |
| 300 | 3 | 3 | 3 | 3 | 5 | 5 | 5 | 5 | 5 | 5 | 10 | 10 | 10 | 10 | 10 |
| 400 | 3 | 3 | 3 | 3 | 5 | 5 | 5 | 5 | 5 | 5 | 10 | 10 | 10 | 10 | 10 |
| 500 | 3 | 3 | 3 | 3 | 5 | 5 | 5 | 5 | 5 | 10 | 10 | 10 | 10 | 10 | 10 |
| 600 | 3 | 3 | 3 | 3 | 5 | 5 | 5 | 5 | 5 | 10 | 10 | 10 | 10 | 10 | 10 |
| 700 | 5 | 5 | 5 | 5 | 5 | 5 | 5 | 5 | 10 | 10 | 10 | 10 | 10 | 10 | 10 |
| 800 | 5 | 5 | 5 | 5 | 5 | 5 | 5 | 5 | 10 | 10 | 10 | 10 | 10 | 10 | 10 |
| 900 | 5 | 5 | 5 | 5 | 5 | 5 | 5 | 10 | 10 | 10 | 10 | 10 | 10 | 15 | 15 |
| 1000 | 5 | 5 | 5 | 5 | 5 | 5 | 10 | 10 | 10 | 10 | 10 | 10 | 15 | 15 | 15 |
| 1100 | 5 | 5 | 5 | 5 | 5 | 5 | 10 | 10 | 10 | 10 | 10 | 15 | 15 | 15 | 15 |
| 1200 | 5 | 5 | 5 | 5 | 5 | 5 | 10 | 10 | 10 | 10 | 15 | 15 | 15 | 15 | 15 |
| 1300 | 5 | 5 | 5 | 5 | 5 | 5 | 10 | 10 | 10 | 15 | 15 | 15 | 15 | 15 | 15 |
| 1400 | 5 | 5 | 5 | 5 | 10 | 10 | 10 | 10 | 10 | 15 | 15 | 15 | 15 | 15 | 20 |
| 1500 | 5 | 5 | 5 | 5 | 10 | 10 | 10 | 10 | 15 | 15 | 15 | 15 | 15 | 20 | 20 |
| 1600 | 5 | 5 | 5 | 5 | 10 | 10 | 10 | 15 | 15 | 15 | 15 | 20 | 20 | 20 | 20 |
| 1700 | 5 | 5 | 5 | 5 | 10 | 10 | 10 | 15 | 15 | 15 | 15 | 20 | 20 | 20 | 20 |
| 1800 | 5 | 5 | 10 | 10 | 10 | 10 | 15 | 15 | 15 | 15 | 20 | 20 | 20 | 20 | 20 |
| 1900 | 5 | 5 | 10 | 10 | 10 | 10 | 15 | 15 | 15 | 20 | 20 | 20 | 20 | 20 | 25 |
| 2000 | 5 | 5 | 10 | 10 | 10 | 10 | 15 | 15 | 15 | 20 | 20 | 20 | 20 | 25 | 25 |
| **B** | **Subentro Separatore Centrale Profilo Scatolato "[]" per Doppio Campo Dipendente** | | | | | | | | | | | | | | |
| 2100 | 5 | 5 | 10 | 10 | 10 | 10 | 15 | 15 | 15 | 20 | 20 | 20 | 20 | 25 | 25 |
| 2200 | 5 | 10 | 10 | 10 | 10 | 15 | 15 | 15 | 15 | 20 | 20 | 20 | 20 | 25 | 25 |
| 2300 | 5 | 10 | 10 | 10 | 10 | 15 | 15 | 15 | 20 | 20 | 20 | 20 | 25 | 25 | 30 |
| 2400 | 10 | 10 | 10 | 10 | 10 | 15 | 15 | 20 | 20 | 20 | 20 | 25 | 25 | 25 | 30 |
| 2500 | 10 | 10 | 10 | 10 | 15 | 15 | 15 | 20 | 20 | 20 | 20 | 25 | 25 | 30 | 30 |
| 2600 | 10 | 10 | 10 | 10 | 15 | 15 | 20 | 20 | 20 | 20 | 25 | 25 | 30 | 30 | 30 |
| 2700 | 10 | 10 | 10 | 10 | 15 | 20 | 20 | 20 | 20 | 25 | 25 | 30 | 30 | 30 | 30 |
| 2800 | 10 | 10 | 10 | 10 | 15 | 20 | 20 | 20 | 20 | 25 | 25 | 30 | 30 | 30 | 30 |

**Nota bene**
- per serrande con B > 2000 mm e H fino a 2260 mm è prevista esecuzione in pezzo unico con 1 separatore centrale con profilo scatolato "[]"per doppio campo dipendente (motore singolo)
- per serrande con H > 2260 mm è prevista di 2 serrande indipendenti unite tramite 1 kit di giunzione con piattino centrale di larghezza 80 mm. In caso di serrande motorizzate, si prevedono 2 motori indipendenti.
- per serrande con B > 2800 mm è prevista di 2 serrande indipendenti unite tramite 1 kit di giunzione con piattino centrale di larghezza 80 mm. In caso di serrande motorizzate, si prevedono 2 motori indipendenti.


Lindab si riserva il diritto di apportare modifiche senza obbligo di preavviso
Rev 30-09-2026

# Serranda di regolazione RSK30ZA

## Specifiche tecniche

**Tabella Pesi (kg)**

| B | H (mm) | | | | | | | | | | | | | | |
|---|---|---|---|---|---|---|---|---|---|---|---|---|---|---|---|
| (mm) | 160 | 310 | 460 | 610 | 760 | 910 | 1060 | 1210 | 1360 | 1510 | 1660 | 1810 | 1960 | 2110 | 2260 |
| 200 | 3,9 | 5,5 | 7,0 | 8,6 | 10,2 | 11,8 | 13,3 | 14,9 | 16,5 | 18,0 | 19,6 | 21,2 | 22,7 | 24,3 | 25,9 |
| 300 | 4,7 | 6,4 | 8,1 | 9,8 | 11,5 | 13,2 | 14,9 | 16,6 | 18,3 | 20,0 | 21,7 | 23,4 | 25,1 | 26,8 | 28,5 |
| 400 | 5,5 | 7,4 | 9,2 | 11,0 | 12,8 | 14,6 | 16,5 | 18,3 | 20,1 | 21,9 | 23,7 | 25,6 | 27,4 | 29,2 | 31,0 |
| 500 | 6,4 | 8,3 | 10,3 | 12,2 | 14,1 | 16,1 | 18,0 | 20,0 | 21,9 | 23,9 | 25,8 | 27,8 | 29,7 | 31,6 | 33,6 |
| 600 | 7,2 | 9,3 | 11,3 | 13,4 | 15,5 | 17,5 | 19,6 | 21,7 | 23,7 | 25,8 | 27,9 | 30,0 | 32,0 | 34,1 | 36,2 |
| 700 | 8,0 | 10,2 | 12,4 | 14,6 | 16,8 | 19,0 | 21,2 | 23,4 | 25,6 | 27,8 | 30,0 | 32,1 | 34,3 | 36,5 | 38,7 |
| 800 | 8,8 | 11,1 | 13,5 | 15,8 | 18,1 | 20,4 | 22,7 | 25,1 | 27,4 | 29,7 | 32,0 | 34,3 | 36,7 | 39,0 | 41,3 |
| 900 | 9,6 | 12,1 | 14,5 | 17,0 | 19,4 | 21,9 | 24,3 | 26,8 | 29,2 | 31,6 | 34,1 | 36,5 | 39,0 | 41,4 | 43,9 |
| 1000 | 10,5 | 13,0 | 15,6 | 18,2 | 20,7 | 23,3 | 25,9 | 28,5 | 31,0 | 33,6 | 36,2 | 38,7 | 41,3 | 43,9 | 46,4 |
| 1100 | 11,3 | 14,0 | 16,7 | 19,4 | 22,1 | 24,8 | 27,5 | 30,1 | 32,8 | 35,5 | 38,2 | 40,9 | 43,6 | 46,3 | 49,0 |
| 1200 | 12,1 | 14,9 | 17,7 | 20,6 | 23,4 | 26,2 | 29,0 | 31,8 | 34,7 | 37,5 | 40,3 | 43,1 | 45,9 | 48,8 | 51,6 |
| 1300 | 12,9 | 15,9 | 18,8 | 21,8 | 24,7 | 27,6 | 30,6 | 33,5 | 36,5 | 39,4 | 42,4 | 45,3 | 48,3 | 51,2 | 54,2 |
| 1400 | 13,7 | 16,8 | 19,9 | 23,0 | 26,0 | 29,1 | 32,2 | 35,2 | 38,3 | 41,4 | 44,4 | 47,5 | 50,6 | 53,7 | 56,7 |
| 1500 | 14,6 | 17,8 | 21,0 | 24,1 | 27,3 | 30,5 | 33,7 | 36,9 | 40,1 | 43,3 | 46,5 | 49,7 | 52,9 | 56,1 | 59,3 |
| 1600 | 15,4 | 18,7 | 22,0 | 25,3 | 28,7 | 32,0 | 35,3 | 38,6 | 41,9 | 45,3 | 48,6 | 51,9 | 55,2 | 58,5 | 61,9 |
| 1700 | 16,2 | 19,6 | 23,1 | 26,5 | 30,0 | 33,4 | 36,9 | 40,3 | 43,8 | 47,2 | 50,7 | 54,1 | 57,5 | 61,0 | 64,4 |
| 1800 | 17,0 | 20,6 | 24,2 | 27,7 | 31,3 | 34,9 | 38,4 | 42,0 | 45,6 | 49,2 | 52,7 | 56,3 | 59,9 | 63,4 | 67,0 |
| 1900 | 17,8 | 21,5 | 25,2 | 28,9 | 32,6 | 36,3 | 40,0 | 43,7 | 47,4 | 51,1 | 54,8 | 58,5 | 62,2 | 65,9 | 69,6 |
| 2000 | 18,7 | 22,5 | 26,3 | 30,1 | 33,9 | 37,8 | 41,6 | 45,4 | 49,2 | 53,0 | 56,9 | 60,7 | 64,5 | 68,3 | 72,1 |
| B | Subentro Separatore Centrale Profilo Scatolato “[]” per Doppio Campo Dipendente | | | | | | | | | | | | | | |
| 2100 | 20,5 | 25,4 | 30,3 | 35,2 | 40,2 | 45,1 | 50,0 | 54,9 | 59,8 | 64,7 | 69,6 | 74,5 | 79,4 | 84,3 | 89,3 |
| 2200 | 21,3 | 26,4 | 31,4 | 36,4 | 41,5 | 46,5 | 51,5 | 56,6 | 61,6 | 66,6 | 71,7 | 76,7 | 81,8 | 86,8 | 91,8 |
| 2300 | 22,2 | 27,3 | 32,5 | 37,6 | 42,8 | 48,0 | 53,1 | 58,3 | 63,4 | 68,6 | 73,8 | 78,9 | 84,1 | 89,2 | 94,4 |
| 2400 | 23,0 | 28,3 | 33,5 | 38,8 | 44,1 | 49,4 | 54,7 | 60,0 | 65,3 | 70,5 | 75,8 | 81,1 | 86,4 | 91,7 | 97,0 |
| 2500 | 23,8 | 29,2 | 34,6 | 40,0 | 45,4 | 50,8 | 56,3 | 61,7 | 67,1 | 72,5 | 77,9 | 83,3 | 88,7 | 94,1 | 99,5 |
| 2600 | 24,6 | 30,1 | 35,7 | 41,2 | 46,8 | 52,3 | 57,8 | 63,4 | 68,9 | 74,4 | 80,0 | 85,5 | 91,0 | 96,6 | 102,1 |
| 2700 | 25,4 | 31,1 | 36,8 | 42,4 | 48,1 | 53,7 | 59,4 | 65,1 | 70,7 | 76,4 | 82,0 | 87,7 | 93,4 | 99,0 | 104,7 |
| 2800 | 26,3 | 32,0 | 37,8 | 43,6 | 49,4 | 55,2 | 61,0 | 66,7 | 72,5 | 78,3 | 84,1 | 89,9 | 95,7 | 101,5 | 107,2 |

Lindab si riserva il diritto di apportare modifiche senza obbligo di preavviso

# Serranda di regolazione RSK30ZA

## Prestazioni

**Perdite di carico e rumore generato**

| | α0° | | α30° | | α60° | |
|---|---|---|---|---|---|---|
| **V m/s** | **$\Delta p_t$ Pa** | **LwA dB(A)** | **$\Delta p_t$ Pa** | **LwA dB(A)** | **$\Delta p_t$ Pa** | **LwA dB(A)** |
| **1** | <5 | <20 | 5 | 32 | 65 | 47 |
| **2** | <5 | 23 | 18 | 48 | 270 | 63 |
| **3** | <5 | 34 | 44 | 57 | 625 | 72 |
| **4** | <5 | 43 | 75 | 64 | 1110 | 77 |
| **5** | <5 | 48 | 120 | 70 | >1500 | 83 |
| **6** | <5 | 54 | 170 | 74 | >1500 | 87 |
| **7** | 5 | 58 | 240 | 77 | >1500 | 90 |
| **8** | 7 | 62 | 320 | 80 | >1500 | 93 |
| **9** | 9 | 66 | 400 | 83 | >1500 | 95 |
| **10** | 11 | 69 | 480 | 85 | >1500 | 98 |
| **11** | 13 | 72 | 590 | 88 | >1500 | 100 |
| **12** | 15 | 75 | 700 | 90 | >1500 | >100 |
| **13** | 18 | 77 | 820 | 92 | >1500 | >100 |
| **14** | 21 | 79 | 950 | 93 | >1500 | >100 |
| **15** | 25 | 81 | 1120 | 95 | >1500 | >100 |

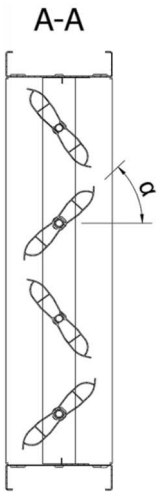


**Pressione massima ammissibile**

Il grafico riporta la pressione massima ammissibile della serranda per garantire le performance di resistenza meccanica.

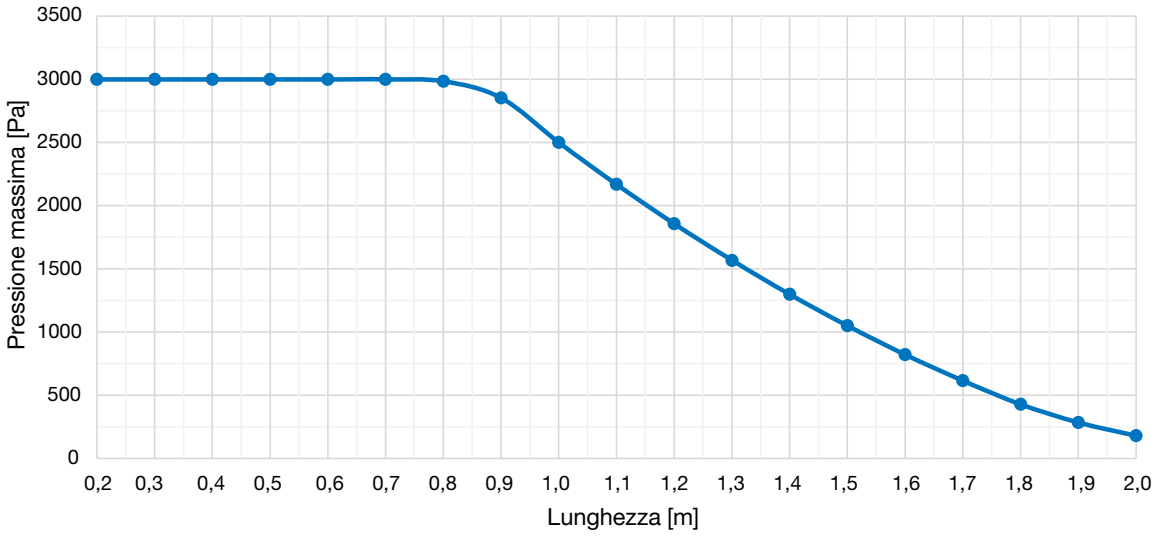




Lindab si riserva il diritto di apportare modifiche senza obbligo di preavviso
Rev 30-09-2026

# Serranda di regolazione RSK30ZA

## Servomotori

Selezione dei servomotori in base alla coppia necessaria, vedi tabella p. 4

| | Codice | Descrizione | Coppia |
|---|---|---|---|
| ON-OFF | CL-LM230A | Servomotore tipo on-off da 230V | 5Nm |
| | CL-LM230A-S | Servomotore tipo on-off da 230V con 1 micro | 5Nm |
| | CL-LM24A | Servomotore tipo on-off da 24V | 5Nm |
| | CL-LM24A-S | Servomotore tipo on-off da 24V con 1 micro | 5Nm |
| | CL-NM230A | Servomotore tipo on-off da 230V | 10Nm |
| | CL-NM230A-S | Servomotore tipo on-off da 230V con 1 micro | 10Nm |
| | CL-NM24A | Servomotore tipo on-off da 24V | 10Nm |
| | CL-NM24A-S | Servomotore tipo on-off da 24V con 1 micro | 10Nm |
| | CL-SM230A | Servomotore tipo on-off da 230V | 20Nm |
| | CL-SM230A-S | Servomotore tipo on-off da 230V con 1 micro | 20Nm |
| | CL-SM24A | Servomotore tipo on-off da 24V | 20Nm |
| | CL-SM24A-S | Servomotore tipo on-off da 24V con 1 micro | 20Nm |
| | CL-GM230A | Servomotore tipo on-off da 230V | 40Nm |
| | CL-GM24A | Servomotore tipo on-off da 24V | 40Nm |
| MODULANTE | CL-LM230A-SR | Servomotore modulante da 230V | 5Nm |
| | CL-LM24A-SR | Servomotore modulante da 24V | 5Nm |
| | CL-NM230A-SR | Servomotore modulante da 230V | 10Nm |
| | CL-NM24A-SR | Servomotore modulante da 24V | 10Nm |
| | CL-SM230A-SR | Servomotore modulante da 230V | 20Nm |
| | CL-SM24A-SR | Servomotore modulante da 24V | 20Nm |
| | CL-GM24A-SR | Servomotore modulante da 24V | 40Nm |
| RITORNO A MOLLA | CL-LF24 | Servomotore tipo ritorno a molla da 24V | 4Nm |
| | CL-LF24S | Servomotore tipo ritorno a molla con contatto ausiliario integrato da 24V | 4Nm |
| | CL-LF230 | Servomotore tipo ritorno a molla da 230V | 4Nm |
| | CL-LF230S | Servomotore tipo ritorno a molla con contatto ausiliario integrato da 230V | 4Nm |
| | CL-LF24SR | Servomotore tipo ritorno a molla modulante da 24V | 4Nm |
| | CL-NFA | Servomotore tipo ritorno a molla in ac 24...240 v e in dc 24...125 v | 10Nm |
| | CL-NFA-S2 | Servomotore tipo ritorno a molla con 2 contatti ausiliari integrati in ac 24...240 v e in dc 24...125 v | 10Nm |
| | CL-NF24A | Servomotore tipo ritorno a molla da 24V - 10Nm | 10Nm |
| | CL-NF24A-S2 | Servomotore tipo ritorno a molla con 2 contatti ausiliari integrati da 24V - 10Nm | 10Nm |
| | CL-NF24A-SR | Servomotore tipo ritorno a molla modulante da 24V - 10Nm | 10Nm |
| | CL-NF24A-SR-S2 | Servomotore tipo ritorno a molla modulante con 2 contatti ausiliari integrati da 24V | 10Nm |
| | CL-SFA | Servomotore tipo ritorno a molla in ac 24...240 v e in dc 24...125 v - 20Nm | 20Nm |
| | CL-SFAS2 | Servomotore tipo ritorno a molla con 2 contatti ausiliari integrati in ac 24...240 v e in dc 24...125 v | 20Nm |
| | CL-SF24A | Servomotore tipo ritorno a molla da 24V | 20Nm |
| | CL-SF24A-S2 | Servomotore tipo ritorno a molla con 2 contatti ausiliari integrati da 24V | 20Nm |
| | CL-SF24A-SR | Servomotore tipo ritorno a molla modulante da 24V | 20Nm |
| | CL-SF24A-SR-S2 | Servomotore tipo ritorno a molla modulante con 2 contatti ausiliari integrati da 24V | 20Nm |
| | CL-EF24A | Servomotore tipo ritorno a molla in ac 24...240 v e in dc 24...125 v | 30Nm |
| | CL-EF24A-S2 | Servomotore tipo ritorno a molla con 2 contatti ausiliari integrati in ac 24...240 v e in dc 24...125 v | 30Nm |
| | CL-EF230A | Servomotore tipo ritorno a molla da 230V | 30Nm |
| | CL-EF230A-S2 | Servomotore tipo ritorno a molla con 2 contatti ausiliari integrati da 230V | 30Nm |
| | CL-EF24A-SR | Servomotore tipo ritorno a molla modulante da 24V | 30Nm |
| | CL-EF24A-SR-S2 | Servomotore tipo ritorno a molla modulante con 2 contatti ausiliari integrati da 24V | 30Nm |

For a better climate.

Lindab