RSK30TZA

Serranda di regolazione a tenuta passo 150 mm

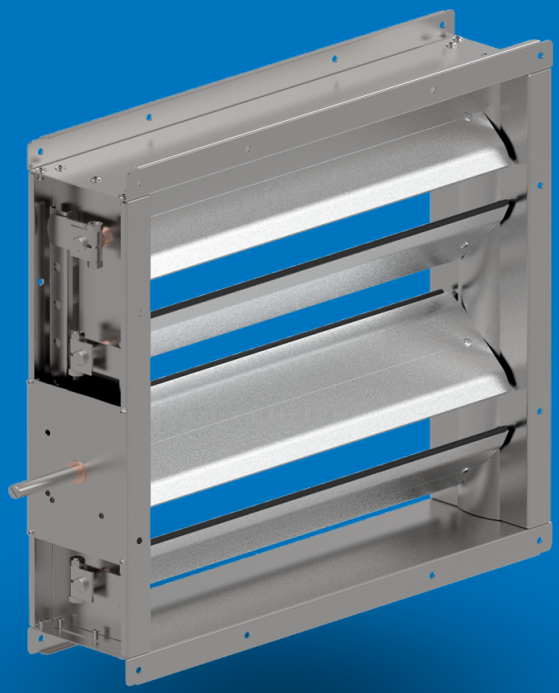

Scheda tecnica

- Telaio in acciaio zincato
- Alette in alluminio, passo 150 mm, con guarnizione a tenuta
- Prove di tenuta secondo EN 1751
- Dimensioni massime BxH: 2000x1960 mm

Serranda di regolazione a tenuta RSK30TZA



Esempio d'ordine

Serranda con comando manuale

RSK30TZA 200 460
Modello
Base B (mm)
Altezza H (mm)

Per ordinde aggiungere codice comando manuale, vedi p. 2

Serranda con comando motorizzato

RSK30TZA 200 460
Modello
Base B (mm)
Altezza H (mm)

Per ordine aggiungere codice servomotore, vedi p. 6

Descrizione

Serranda da canale a doppia flangia, del tipo multipala, provvista di perno sporgente idoneo sia al comando manuale sia alla motorizzazione. Progettata per garantire un'elevata tenuta all'aria, limitando le perdite nei sistemi HVAC, è ideale per l'intercettazione e l'isolamento del flusso d'aria nei rami delle reti aerauliche, nelle condotte rettangolari principali, secondarie o terminali, degli impianti di ventilazione e condizionamento, sia in ambito civile che industriale.

Costruzione

- Passo alette 150 mm con movimento contrapposto;
- Esecuzione in acciaio zincato Z200 + alluminio naturale;
- Telaio rivettato, spessore 1,5 mm, profondità 160 mm;
- Telaio siliconato internamente negli angoli per tenuta;
- Flangia 40mm forata Ø9, passo 300mm con bordo di montaggio=20mm;
- Alette in alluminio estruso naturale lega EN AW-6060 con guarnizione siliconica di tenuta;
- Lamelle laterali di tenuta in acciaio inox 301 crudo;
- Boccole in bronzo;
- Perni terminali Ø18 mm in zincato;
- Movimento alette tramite levismi esterni in zincato;
- Perno di comando Ø18 sporgente L=100mm;
- Piastra di comando predisposta per comando manuale e/o motorizzato, idonea per modelli con asta antirotazione.

Specifiche tecniche

- Dimensioni massime BxH: 2000x1960 mm;
- Temperatura: da -20* a +180 °C;
- V massima consigliata: 15 m/s

** La temperatura negativa è raggiungibile solo a condizione che non ci sia formazione di ghiaccio.*

Certificazioni

- Prove delle perdite di carico eseguite secondo la norma ISO 7244;
- Prove del rumore autogenerato eseguite secondo la norma UNI EN 25135;
- Prova di tenuta secondo norma DIN 1946/4;
- Prova di tenuta secondo norma EN 1751.

Regolazione

- Comando manuale
- Servomotori elettrici on-off con o senza rit. a molla
- Servomotori elettrici modulanti con o senza rit. a molla

Per tipologia servomotori, vedere tabella p. 6

Esecuzioni

- Boccole in teflon
- Versione ATEX

Accessori

- **C12** Comando manuale
- Supporto per comando interno

Lindab si riserva il diritto di apportare modifiche senza obbligo di preavviso
Rev 30-09-2026

Serranda di regolazione a tenuta RSK30TZA

Dimensioni

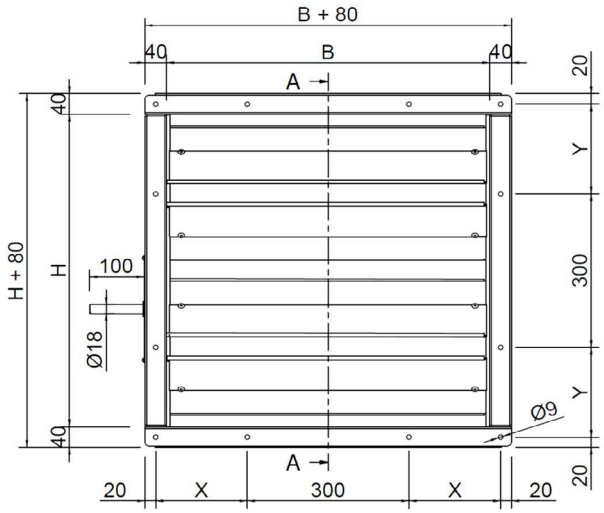

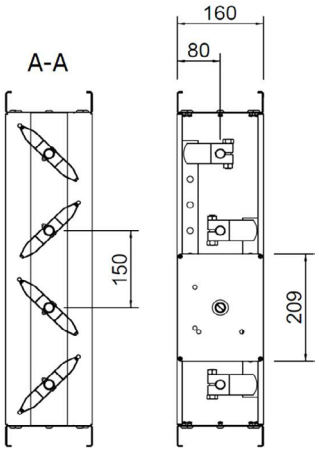

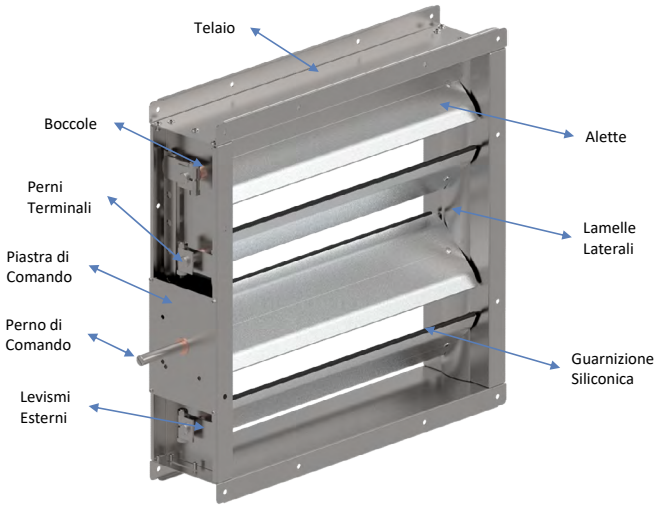

Tabella foratura

N°4 fori centrati negli angoli sempre presenti.

B	N° holes	X
200	\	\
250	\	\
300	\	\
350	\	\
400	1	220
450	1	245
500	1	270
550	1	295
600	1	320
650	1	345
700	2	220
750	2	245
800	2	270
850	2	295
900	2	320
950	2	345
1000	3	220
1050	3	245
1100	3	270

B	N° holes	X
1150	3	295
1200	3	320
1250	3	345
1300	4	220
1350	4	245
1400	4	270
1450	4	295
1500	4	320
1550	4	345
1600	5	220
1650	5	245
1700	5	270
1750	5	295
1800	5	320
1850	5	345
1900	6	220
1950	6	245
2000	6	270

H	N° holes	Y
160	\	\
200	\	\
250	\	\
310	\	\
350	\	\
400	1	220
460	1	250
500	1	270
550	1	295
610	1	325
650	1	345
700	2	220
760	2	250
800	2	270
850	2	295
910	2	325
950	2	345
1000	3	220
1060	3	250

B	N° holes	Y
1100	3	270
1150	3	295
1210	3	325
1250	3	345
1300	4	220
1360	4	250
1400	4	270
1450	4	295
1510	4	325
1550	4	345
1600	5	220
1660	5	250
1700	5	270
1750	5	295
1810	5	325
1850	5	345
1900	6	220
1960	6	250

Nota bene

- per dimensioni non presenti in tabella, il numero di fori e la quota di partenza X o Y (Base o Altezza), vengono determinati facendo riferimento alla dimensione standard immediatamente inferiore.
- se il valore risulante di X o Y è > di 369,5 mm, per il n° di fori, riferirsi in questo caso, alla dim. superiore.

Lindab si riserva il diritto di apportare modifiche senza obbligo di preavviso

Serranda di regolazione a tenuta RSK30TZA

Specifiche tecniche

Tabella coppia attuatori [Nm]
Per la selezione dei servomotori in base alla coppia necessaria, vedi p. 6

B (mm)	H (mm)												
	160	310	460	610	760	910	1060	1210	1360	1510	1660	1810	1960
200	5	5	10	10	10	10	10	10	10	10	10	10	10
300	5	5	10	10	10	10	10	10	10	10	10	10	10
400	5	5	10	10	10	10	10	10	10	10	10	10	10
500	5	10	10	10	10	10	10	10	10	10	10	10	10
600	10	10	10	10	10	10	10	10	10	10	10	10	10
700	10	10	10	10	10	10	10	10	10	10	10	10	10
800	10	10	10	10	10	10	10	10	10	10	10	10	20
900	10	10	10	10	10	10	10	10	10	10	10	10	15
1000	10	10	10	10	10	10	10	10	10	10	10	15	15
1100	10	10	10	10	10	10	10	10	10	15	15	15	15
1200	10	10	10	10	10	10	10	10	10	15	15	15	15
1300	10	10	10	10	10	10	10	10	15	15	15	15	20
1400	10	10	10	10	10	10	10	10	15	15	15	20	20
1500	10	10	10	10	10	10	10	10	15	15	15	20	20
1600	10	10	10	10	10	10	10	15	15	15	20	20	20
1700	10	10	10	10	10	10	10	15	15	20	20	20	20
1800	10	10	10	10	10	10	15	15	15	20	20	20	20
1900	10	10	10	10	10	15	15	15	20	20	20	20	20
2000	10	10	10	10	10	15	15	15	20	20	20	20	20

Tabella Pesi (kg)

B (mm)	H (mm)												
	160	310	460	610	760	910	1060	1210	1360	1510	1660	1810	1960
200	4,2	6,1	8,0	9,9	11,7	13,6	15,5	17,4	19,3	21,2	23,1	25,0	26,9
300	4,9	7,0	9,0	11,0	13,0	15,1	17,1	19,1	21,1	23,2	25,2	27,2	29,2
400	5,7	7,9	10,0	12,2	14,3	16,5	18,7	20,8	23,0	25,1	27,3	29,5	31,6
500	6,5	8,8	11,1	13,3	15,6	17,9	20,2	22,5	24,8	27,1	29,4	31,7	34,0
600	7,2	9,7	12,1	14,5	16,9	19,4	21,8	24,2	26,7	29,1	31,5	34,0	36,4
700	8,0	10,5	13,1	15,7	18,2	20,8	23,4	25,9	28,5	31,1	33,6	36,2	38,8
800	8,7	11,4	14,1	16,8	19,5	22,2	24,9	27,6	30,3	33,0	35,7	38,4	41,1
900	9,5	13,7	17,9	22,1	26,2	30,4	34,6	38,8	43,0	47,2	51,4	55,5	58,4
1000	10,3	13,2	16,2	19,2	22,1	25,1	28,1	31,1	34,0	37,0	40,0	42,9	45,9
1100	11,0	14,1	17,2	20,3	23,4	26,5	29,7	32,8	35,9	39,0	42,1	45,2	48,3
1200	11,8	15,0	18,3	21,5	24,7	28,0	31,2	34,5	37,7	40,9	44,2	47,4	50,7
1300	12,5	15,9	19,3	22,7	26,0	29,4	32,8	36,2	39,5	42,9	46,3	49,7	53,0
1400	13,3	16,8	20,3	23,8	27,3	30,9	34,4	37,9	41,4	44,9	48,4	51,9	55,4
1500	14,1	17,7	21,4	25,0	28,6	32,3	35,9	39,6	43,2	46,9	50,5	54,2	57,8
1600	14,8	18,6	22,4	26,2	29,9	33,7	37,5	41,3	45,1	48,8	52,6	56,4	60,2
1700	15,6	19,5	23,4	27,3	31,2	35,2	39,1	43,0	46,9	50,8	54,7	58,6	62,6
1800	16,3	20,4	24,4	28,5	32,5	36,6	40,6	44,7	48,7	52,8	56,8	60,9	64,9
1900	17,1	21,3	25,5	29,7	33,8	38,0	42,2	46,4	50,6	54,8	59,0	63,1	67,3
2000	17,9	22,2	26,5	30,8	35,1	39,5	43,8	48,1	52,4	56,7	61,1	65,4	69,7

Lindab si riserva il diritto di apportare modifiche senza obbligo di preavviso
Rev 30-09-2026

Serranda di regolazione a tenuta RSK30TZA

Prestazioni

Perdite di carico e rumore generato

	α0°		α30°		α60°	
V m/s	**Δp_t Pa**	**LwA dB(A)**	**Δp_t Pa**	**LwA dB(A)**	**Δp_t Pa**	**LwA dB(A)**
1	<5	<20	5	32	65	47
2	<5	23	18	48	270	63
3	<5	34	44	57	625	72
4	<5	43	75	64	1110	77
5	<5	48	120	70	>1500	83
6	<5	54	170	74	>1500	87
7	5	58	240	77	>1500	90
8	7	62	320	80	>1500	93
9	9	66	400	83	>1500	95
10	11	69	480	85	>1500	98
11	13	72	590	88	>1500	100
12	15	75	700	90	>1500	>100
13	18	77	820	92	>1500	>100
14	21	79	950	93	>1500	>100
15	25	81	1120	95	>1500	>100

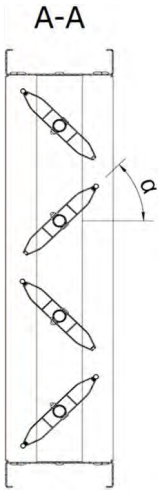

Pressione massima ammissibile

Il grafico riporta la pressione massima ammissibile della serranda per garantire le performance di resistenza meccanica.

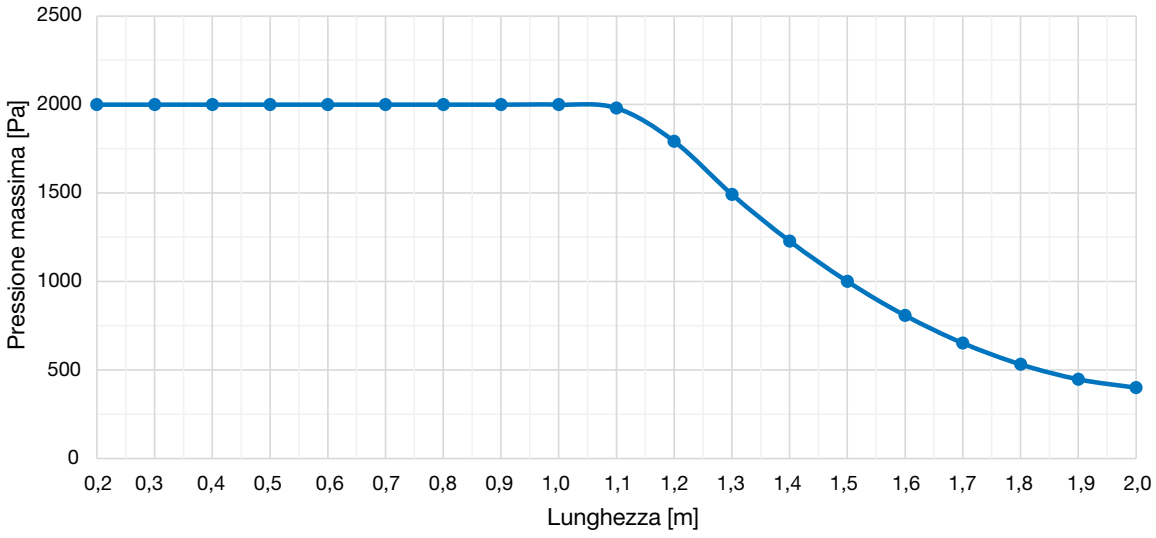

Serranda di regolazione a tenuta RSK30TZA

Servomotori

Selezione dei servomotori in base alla coppia necessaria, vedi tabella p. 4

	Codice	Descrizione	Coppia
ON-OFF	CL-LM230A	Servomotore tipo on-off da 230V	5Nm
	CL-LM230A-S	Servomotore tipo on-off da 230V con 1 micro	5Nm
	CL-LM24A	Servomotore tipo on-off da 24V	5Nm
	CL-LM24A-S	Servomotore tipo on-off da 24V con 1 micro	5Nm
	CL-NM230A	Servomotore tipo on-off da 230V	10Nm
	CL-NM230A-S	Servomotore tipo on-off da 230V con 1 micro	10Nm
	CL-NM24A	Servomotore tipo on-off da 24V	10Nm
	CL-NM24A-S	Servomotore tipo on-off da 24V con 1 micro	10Nm
	CL-SM230A	Servomotore tipo on-off da 230V	20Nm
	CL-SM230A-S	Servomotore tipo on-off da 230V con 1 micro	20Nm
	CL-SM24A	Servomotore tipo on-off da 24V	20Nm
	CL-SM24A-S	Servomotore tipo on-off da 24V con 1 micro	20Nm
MODULANTE	CL-LM230A-SR	Servomotore modulante da 230V	5Nm
	CL-LM24A-SR	Servomotore modulante da 24V	5Nm
	CL-NM230A-SR	Servomotore modulante da 230V	10Nm
	CL-NM24A-SR	Servomotore modulante da 24V	10Nm
	CL-SM230A-SR	Servomotore modulante da 230V	20Nm
	CL-SM24A-SR	Servomotore modulante da 24V	20Nm
RITORNO A MOLLA	CL-LF24	Servomotore tipo ritorno a molla da 24V	4Nm
	CL-LF24S	Servomotore tipo ritorno a molla con contatto ausiliario integrato da 24V	4Nm
	CL-LF230	Servomotore tipo ritorno a molla da 230V	4Nm
	CL-LF230S	Servomotore tipo ritorno a molla con contatto ausiliario integrato da 230V	4Nm
	CL-LF24SR	Servomotore tipo ritorno a molla modulante da 24V	4Nm
	CL-NFA	Servomotore tipo ritorno a molla in ac 24...240 v e in dc 24...125 v	10Nm
	CL-NFA-S2	Servomotore tipo ritorno a molla con 2 contatti ausiliari integrati in ac 24...240 v e in dc 24...125 v	10Nm
	CL-NF24A	Servomotore tipo ritorno a molla da 24V - 10Nm	10Nm
	CL-NF24A-S2	Servomotore tipo ritorno a molla con 2 contatti ausiliari integrati da 24V - 10Nm	10Nm
	CL-NF24A-SR	Servomotore tipo ritorno a molla modulante da 24V - 10Nm	10Nm
	CL-NF24A-SR-S2	Servomotore tipo ritorno a molla modulante con 2 contatti ausiliari integrati da 24V	10Nm
	CL-SFA	Servomotore tipo ritorno a molla in ac 24...240 v e in dc 24...125 v - 20Nm	20Nm
	CL-SFAS2	Servomotore tipo ritorno a molla con 2 contatti ausiliari integrati in ac 24...240 v e in dc 24...125 v	20Nm
	CL-SF24A	Servomotore tipo ritorno a molla da 24V	20Nm
	CL-SF24A-S2	Servomotore tipo ritorno a molla con 2 contatti ausiliari integrati da 24V	20Nm
	CL-SF24A-SR	Servomotore tipo ritorno a molla modulante da 24V	20Nm
	CL-SF24A-SR-S2	Servomotore tipo ritorno a molla modulante con 2 contatti ausiliari integrati da 24V	20Nm

Lindab si riserva il diritto di apportare modifiche senza obbligo di preavviso
Rev 30-09-2026

For a better climate.

Lindab