LEM

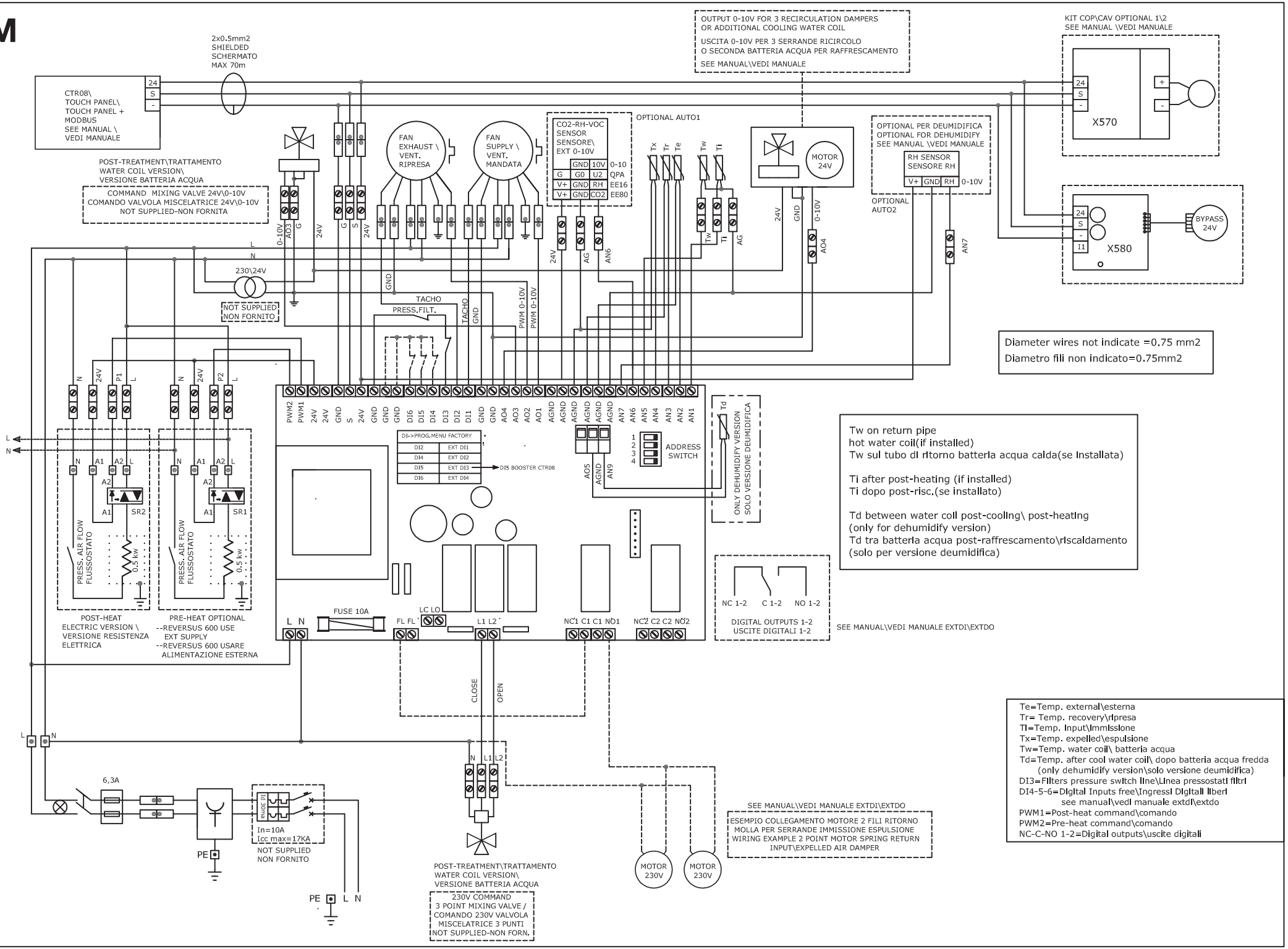
2x0.5mm2
SHIELDED
SCHERMATO
MAX 70m
CTR08\
TOUCH PANEL\
TOUCH PANEL +
MODBUS
SEE MANUAL \
VEDI MANUALE
24
S
-
POST-TREATMENT\TRATTAMENTO
WATER COIL VERSION\
VERSIONE BATTERIA ACQUA
COMMAND MIXING VALVE 24V\0-10V
COMANDO VALVOLA MISCELATRICE 24V\0-10V
NOT SUPPLIED-NON FORNITA
FAN
EXHAUST \
VENT.
RIPRESA
FAN
SUPPLY \
VENT.
MANDATA
CO2-RH-VOC
SENSOR
SENSORE\
EXT 0-10V
GND 10V 0-10
G G0 U2 QPA
V+ GND RH EE16
V+ GND CO2 EE80
OPTIONAL AUTO1
OUTPUT 0-10V FOR 3 RECIRCULATION DAMPERS
OR ADDITIONAL COOLING WATER COIL
USCITA 0-10V PER 3 SERRANDE RICIRCOLO
O SECONDA BATTERIA ACQUA PER RAFFRESCAMENTO
SEE MANUAL\VEDI MANUALE
MOTOR
24V
OPTIONAL PER DEUMIDIFICA
OPTIONAL FOR DEHUMIDIFY
SEE MANUAL \VEDI MANUALE
RH SENSOR
SENSORE RH
V+ GND RH 0-10V
OPTIONAL
AUTO2
KIT COP\CAV OPTIONAL 1\2
SEE MANUAL \VEDI MANUALE
X570
X580
BYPASS
24V
I1
230\24V
NOT SUPPLIED
NON FORNITO
TACHO
PRESS.FILT.
PWM 0-10V
Diameter wires not indicate =0.75 mm2
Diametro fili non indicato=0.75mm2
DI->PROG.MENU FACTORY
DI2 EXT DI1
DI4 EXT DI2
DI5 EXT DI3
DI6 EXT DI4
DI5 BOOSTER CTR08
ADDRESS
SWITCH
ONLY DEHUMIDIFY VERSION
SOLO VERSIONE DEUMIDIFICA
Tw on return pipe
hot water coil(if installed)
Tw sul tubo di ritorno batteria acqua calda(se installata)
Ti after post-heating (if installed)
Ti dopo post-risc.(se installato)
Td between water coil post-cooling\ post-heating
(only for dehumidify version)
Td tra batteria acqua post-raffrescamento\riscaldamento
(solo per versione deumidifica)
PRESS. AIR FLOW
FLUSSOSTATO
0.5 kW
POST-HEAT
ELECTRIC VERSION \
VERSIONE RESISTENZA
ELETTRICA
PRE-HEAT OPTIONAL
--REVERSUS 600 USE
EXT SUPPLY
--REVERSUS 600 USARE
ALIMENTAZIONE ESTERNA
FUSE 10A
LC LO
FL FL
L1 L2
NC1 C1 C1 NO1
NC2 C2 C2 NO2
NC 1-2
C 1-2
NO 1-2
DIGITAL OUTPUTS 1-2
USCITE DIGITALI 1-2
SEE MANUAL\VEDI MANUALE EXTDI\EXTDO
CLOSE
OPEN
6,3A
In=10A
Icc max=17KA
NOT SUPPLIED
NON FORNITO
PE
POST-TREATMENT\TRATTAMENTO
WATER COIL VERSION\
VERSIONE BATTERIA ACQUA
230V COMMAND
3 POINT MIXING VALVE /
COMANDO 230V VALVOLA
MISCELATRICE 3 PUNTI
NOT SUPPLIED-NON FORN.
MOTOR
230V
SEE MANUAL\VEDI MANUALE EXTDI\EXTDO
ESEMPIO COLLEGAMENTO MOTORE 2 FILI RITORNO
MOLLA PER SERRANDE IMMISSIONE ESPULSIONE
WIRING EXAMPLE 2 POINT MOTOR SPRING RETURN
INPUT\EXPELLED AIR DAMPER
Te=Temp. external\esterna
Tr= Temp. recovery\ripresa
TI=Temp. input\immissione
Tx=Temp. expelled\espulsione
Tw=Temp. water coil\ batteria acqua
Td=Temp. after cool water coil\ dopo batteria acqua fredda
(only dehumidify version\solo versione deumidifica)
DI3=Filters pressure switch line\Linea pressostati filtri
DI4-5-6=Digital Inputs free\Ingressi Digitali liberi
see manual\vedi manuale extdi\extdo
PWM1=Post-heat command\comando
PWM2=Pre-heat command\comando
NC-C-NO 1-2=Digital outputs\uscite digitali

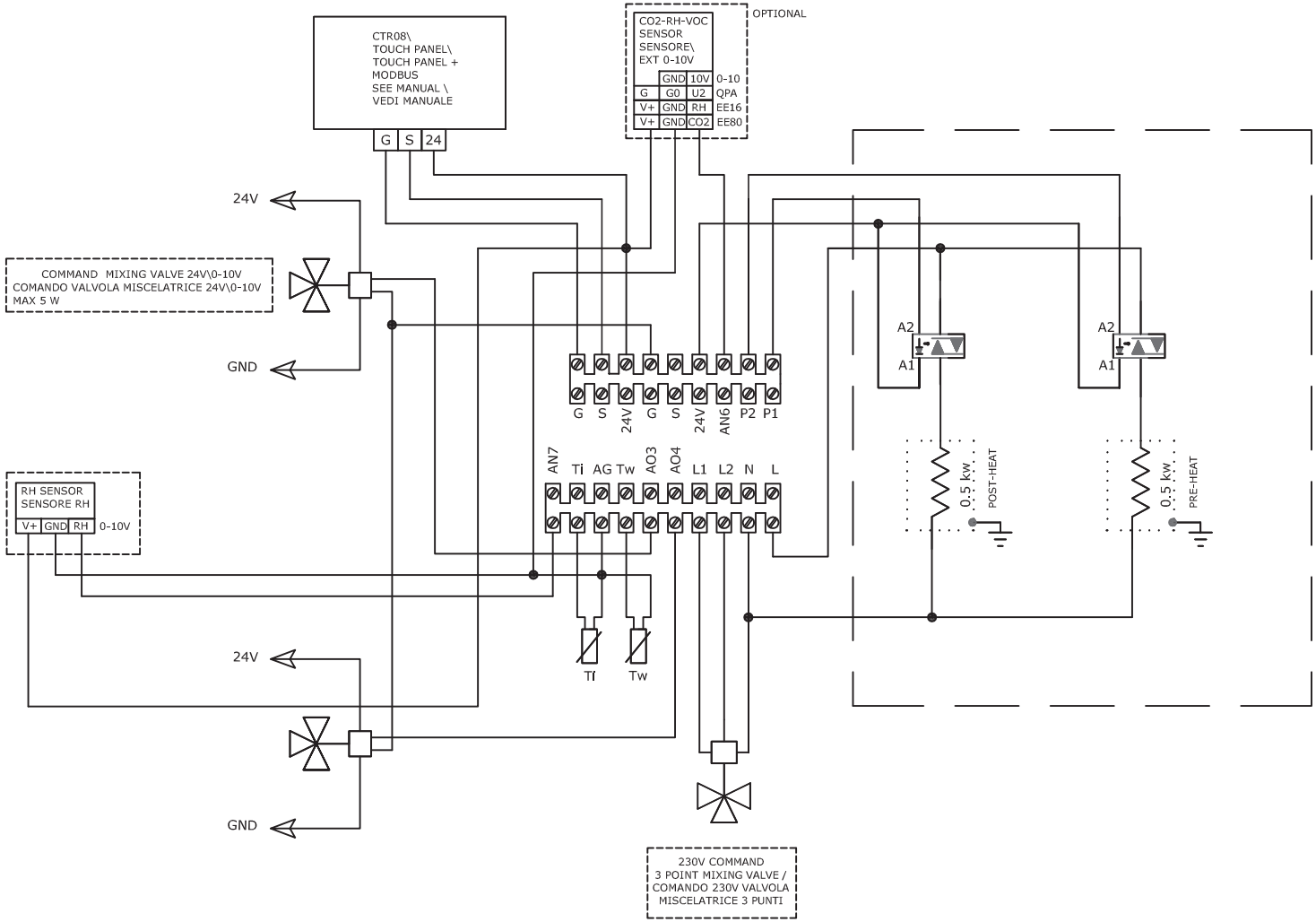
CTR08\
TOUCH PANEL\
TOUCH PANEL +
MODBUS
SEE MANUAL \
VEDI MANUALE
G S 24
CO2-RH-VOC
SENSOR
SENSORE\
EXT 0-10V
OPTIONAL
GND 10V 0-10
G G0 U2 QPA
V+ GND RH EE16
V+ GND CO2 EE80
24V
GND
COMMAND MIXING VALVE 24V\0-10V
COMANDO VALVOLA MISCELATRICE 24V\0-10V
MAX 5 W
G S 24V G S 24V AN6 P2 P1
AN7 Ti AG Tw AO3 AO4 L1 L2 N L
A2
A1
0.5 kw
POST-HEAT
PRE-HEAT
RH SENSOR
SENSORE RH
V+ GND RH 0-10V
Ti
Tw
24V
GND
230V COMMAND
3 POINT MIXING VALVE /
COMANDO 230V VALVOLA
MISCELATRICE 3 PUNTI