RSK40TZA

Serranda di regolazione a tenuta passo 200 mm

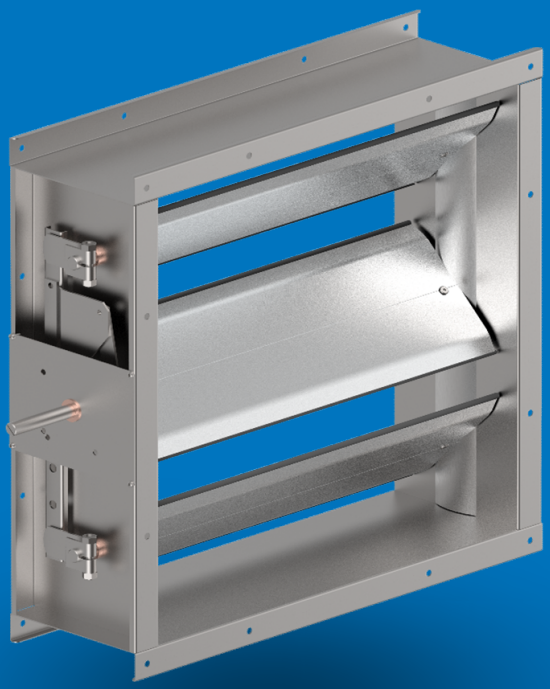

Scheda tecnica

- Telaio in acciaio zincato
- Alette in alluminio, passo 200 mm, con guarnizione a tenuta
- Prove di tenuta secondo EN 1751
- Dimensioni massime BxH: 2000x2010 mm

Serranda di regolazione a tenuta RSK40TZA



Esempio d'ordine

Serranda con comando manuale

RSK40TZA	200	210
Modello		
Base B (mm)		
Altezza H (mm)		

Per ordine aggiungere codice comando manuale, vedi p. 2

Serranda con comando motorizzato

RSK40TZA	200	210
Modello		
Base B (mm)		
Altezza H (mm)		

Per ordine aggiungere codice servomotore, vedi p. 6

Descrizione

Serranda da canale a doppia flangia, del tipo multipala, provvista di perno sporgente idoneo sia al comando manuale sia alla motorizzazione. Progettata per garantire un'elevata tenuta all'aria, limitando le perdite nei sistemi HVAC, è ideale per l'intercettazione e l'isolamento del flusso d'aria nei rami delle reti aerauliche, nelle condotte rettangolari principali, secondarie o terminali, degli impianti di ventilazione e condizionamento, sia in ambito civile che industriale.

Costruzione

- Passo alette 200 mm con movimento contrapposto;
- Esecuzione in acciaio zincato Z200 + alluminio naturale;
- Telaio rivettato saldato frontalmente, spessore 1,5 mm, profondità 210 mm;
- Telaio siliconato internamente negli angoli per tenuta;
- Flangia 40mm forata Ø9, passo 300mm con bordo di montaggio=20mm;
- Alette in alluminio estruso naturale lega EN AW-6060 con guarnizione siliconica di tenuta;
- Lamelle laterali di tenuta in acciaio inox 301 crudo;
- Boccole in bronzo;
- Perni terminali Ø18 mm in zincato;
- Movimento alette tramite levismi esterni in zincato;
- Perno di comando Ø18 sporgente L=100mm;
- Piastra di comando predisposta per comando manuale e/o motorizzato, idonea per modelli con asta antirotazione.

Specifiche tecniche

- Dimensioni massime BxH: 2000x2010 mm;
- Temperatura: da -20* a +180 °C;
- V massima consigliata: 15 m/s

** La temperatura negativa è raggiungibile solo a condizione che non ci sia formazione di ghiaccio.*

Certificazioni

- Prove delle perdite di carico eseguite secondo la norma ISO 7244;
- Prove del rumore autogenerato eseguite secondo la norma UNI EN 25135;
- Prova di tenuta secondo norma DIN 1946/4;
- Prova di tenuta secondo norma EN 1751.

Regolazione

- Comando manuale
- Servomotori elettrici on-off con o senza rit. a molla
- Servomotori elettrici modulanti con o senza rit. a molla

Per tipologia servomotori, vedere tabella p. 6

Esecuzioni

- Boccole in teflon
- Versione ATEX

Accessori

- **C12** Comando manuale
- Supporto per comando interno

Lindab si riserva il diritto di apportare modifiche senza obbligo di preavviso
Rev 30-09-2026

Serranda di regolazione a tenuta RSK40TZA

Dimensioni

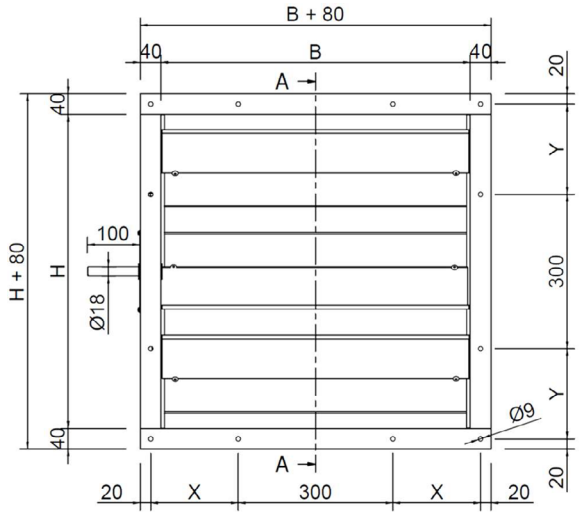

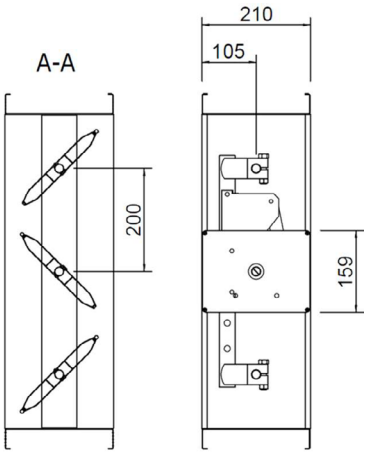

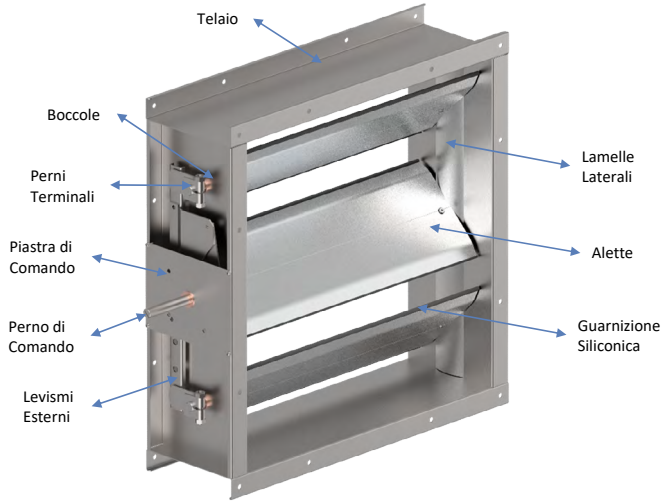

Tabella foratura

N°4 fori centrati negli angoli sempre presenti.

B	N° holes	X
200	\	\
250	\	\
300	\	\
350	\	\
400	1	220
450	1	245
500	1	270
550	1	295
600	1	320
650	1	345
700	2	220
750	2	245
800	2	270
850	2	295
900	2	320
950	2	345
1000	3	220
1050	3	245
1100	3	270

B	N° holes	X
1150	3	295
1200	3	320
1250	3	345
1300	4	220
1350	4	245
1400	4	270
1450	4	295
1500	4	320
1550	4	345
1600	5	220
1650	5	245
1700	5	270
1750	5	295
1800	5	320
1850	5	345
1900	6	220
1950	6	245
2000	6	270

H	N° holes	Y
210	\	\
250	\	\
300	\	\
350	\	\
410	1	225
450	1	245
500	1	270
550	1	295
610	1	325
650	1	345
700	2	220
750	2	245
810	2	275
850	2	295
900	2	320
950	2	345
1010	3	225
1050	3	245
1100	3	270

B	N° holes	Y
1150	3	295
1210	3	325
1250	3	345
1300	4	220
1350	4	245
1410	4	275
1450	4	295
1500	4	320
1550	4	345
1610	5	225
1650	5	245
1700	5	270
1750	5	295
1810	5	325
1850	5	345
1900	6	220
1950	6	245
2010	6	275

Nota bene

- per dimensioni non presenti in tabella, il numero di fori e la quota di partenza X o Y (Base o Altezza), vengono determinati facendo riferimento alla dimensione standard immediatamente inferiore.
- se il valore risulante di X o Y è > di 369,5 mm, per il n° di fori, riferirsi in questo caso, alla dim. superiore.

Lindab si riserva il diritto di apportare modifiche senza obbligo di preavviso

Serranda di regolazione a tenuta RSK40TZA

Specifiche tecniche

Tabella coppia attuatori [Nm]
Per la selezione dei servomotori in base alla coppia necessaria, vedi p. 6

B	H (mm)																		
(mm)	210	300	410	500	610	700	810	900	1010	1100	1210	1300	1410	1500	1610	1700	1810	1900	2010
200	5	5	10	10	10	10	10	10	10	10	15	15	15	15	15	15	20	20	20
300	5	5	10	10	10	10	10	10	10	10	15	15	15	15	20	20	20	20	20
400	10	10	10	10	10	10	10	10	15	15	15	15	15	15	20	20	20	20	20
500	10	10	10	10	10	10	15	15	15	15	15	15	20	20	20	20	20	20	20
600	10	10	10	10	15	15	15	15	15	15	15	15	20	20	20	20	20	20	25
700	10	10	10	10	15	15	15	15	15	15	20	20	20	20	20	20	25	25	25
800	10	10	10	10	15	15	15	15	20	20	20	20	20	20	25	25	25	25	25
900	10	10	15	15	15	15	20	20	20	20	20	20	25	25	25	25	25	25	30
1000	10	10	15	15	15	15	20	20	20	20	20	20	25	25	25	25	30	30	30
1100	15	15	15	15	15	15	20	20	20	20	25	25	25	25	30	30	30	30	30
1200	15	15	15	15	20	20	20	20	20	20	25	25	30	30	30	30	30	30	40*
1300	15	15	15	15	20	20	20	20	25	25	25	25	30	30	30	30	30	30	40*
1400	15	15	15	15	20	20	20	20	25	25	25	25	30	30	30	30	40*	40*	40*
1500	15	15	15	15	20	20	20	20	25	25	30	30	30	30	40*	40*	40*	40*	40*
1600	15	15	20	20	20	20	25	25	25	25	30	30	30	30	40*	40*	40*	40*	50*
1700	20	20	20	20	20	20	25	25	30	30	30	30	40*	40*	40*	40*	40*	40*	50*
1800	20	20	20	20	20	20	25	25	30	30	30	30	40*	40*	40*	40*	50*	50*	50*
1900	20	20	20	20	20	20	30	30	30	30	30	30	40*	40*	40*	40*	50*	50*	50*
2000	20	20	20	20	20	20	30	30	30	30	40*	40*	40*	40*	50*	50*	50*	50*	50*

*serranda provvista di n°2 perni di comando sporgenti sullo stesso lato. Prevedere n.2 servomotori.

Tabella Pesi (kg)

B	H (mm)																		
(mm)	210	300	410	500	610	700	810	900	1010	1100	1210	1300	1410	1500	1610	1700	1810	1900	2010
200	6,0	7,7	9,0	10,6	11,9	13,6	14,8	16,5	17,8	19,4	20,7	22,4	23,7	25,3	26,6	28,3	29,5	31,2	32,5
300	7,0	8,9	10,2	12,1	13,3	15,2	16,4	18,3	19,5	21,4	22,6	24,5	25,8	27,7	28,9	30,8	32,0	33,9	35,1
400	8,1	10,2	11,4	13,5	14,7	16,8	18,0	20,1	21,3	23,4	24,6	26,7	27,9	30,0	31,2	33,3	34,5	36,6	37,8
500	9,1	11,5	12,6	15,0	16,0	18,5	19,5	21,9	23,0	25,4	26,5	28,9	30,0	32,4	33,4	35,9	36,9	39,3	40,4
600	10,1	12,8	13,8	16,4	17,4	20,1	21,1	23,7	24,7	27,4	28,4	31,1	32,1	34,7	35,7	38,4	39,4	42,0	43,0
700	11,1	14,0	15,0	17,9	18,8	21,7	22,6	25,6	26,5	29,4	30,3	33,2	34,2	37,1	38,0	40,9	41,8	44,8	45,7
800	12,1	15,3	16,2	19,3	20,2	23,3	24,2	27,4	28,2	31,4	32,2	35,4	36,3	39,4	40,3	43,4	44,3	47,5	48,3
900	13,2	16,6	17,4	20,8	21,6	25,0	25,8	29,2	30,0	33,4	34,2	37,6	38,4	41,8	42,6	46,0	46,8	50,2	51,0
1000	14,2	17,9	18,6	22,2	22,9	26,6	27,3	31,0	31,7	35,4	36,1	39,8	40,5	44,1	44,8	48,5	49,2	52,9	53,6
1100	15,2	19,1	19,8	23,7	24,3	28,2	28,9	32,8	33,4	37,4	38,0	41,9	42,6	46,5	47,1	51,0	51,7	55,6	56,2
1200	16,2	20,4	21,0	25,1	25,7	29,9	30,4	34,6	35,2	39,4	39,9	44,1	44,7	48,8	49,4	53,6	54,1	58,3	58,9
1300	17,2	21,7	22,2	26,6	27,1	31,5	32,0	36,4	36,9	41,3	41,8	46,3	46,8	51,2	51,7	56,1	56,6	61,0	61,5
1400	18,3	22,9	23,4	28,0	28,5	33,1	33,6	38,2	38,7	43,3	43,8	48,4	48,9	53,5	54,0	58,6	59,1	63,7	64,2
1500	19,3	24,2	24,6	29,5	29,8	34,8	35,1	40,1	40,4	45,3	45,7	50,6	51,0	55,9	56,2	61,2	61,5	66,5	66,8
1600	20,3	25,5	25,8	30,9	31,2	36,4	36,7	41,9	42,1	47,3	47,6	52,8	53,1	58,2	58,5	63,7	64,0	69,2	69,4
1700	21,3	26,8	27,0	32,4	32,6	38,0	38,2	43,7	43,9	49,3	49,5	55,0	55,2	60,6	60,8	66,2	66,4	71,9	72,1
1800	22,3	28,0	28,2	33,8	34,0	39,7	39,8	45,5	45,6	51,3	51,4	57,1	57,3	62,9	63,1	68,8	68,9	74,6	74,7
1900	23,4	29,3	29,4	35,3	35,4	41,3	41,4	47,3	47,4	53,3	53,4	59,3	59,4	65,3	65,4	71,3	71,4	77,3	77,4
2000	24,4	30,6	30,6	36,8	36,7	42,9	42,9	49,1	49,1	55,3	55,3	61,5	61,5	67,7	67,6	73,8	73,8	80,0	80,0

Lindab si riserva il diritto di apportare modifiche senza obbligo di preavviso
Rev 30-09-2026

Serranda di regolazione a tenuta RSK40TZA

Prestazioni

Perdite di carico e rumore generato

	α0°		α30°		α60°	
V m/s	Δp_t Pa	LwA dB(A)	Δp_t Pa	LwA dB(A)	Δp_t Pa	LwA dB(A)
1	<5	<20	6	32	130	49
2	<5	23	23	49	520	69
3	<5	34	52	58	1185	76
4	<5	42	94	66	1350	83
5	<5	48	145	71	>1500	87
6	<5	53	215	75	>1500	92
7	7	57	290	79	>1500	95
8	9	61	380	83	>1500	98
9	11	64	480	86	>1500	>100
10	13	68	580	88	>1500	>100
11	16	71	700	91	>1500	>100
12	19	73	830	93	>1500	>100
13	22	75	975	95	>1500	>100
14	25	77	1130	97	>1500	>100
15	27	79	1300	99	>1500	>100

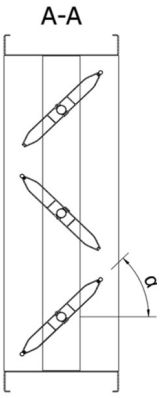

Pressione massima ammissibile

Il grafico riporta la pressione massima ammissibile della serranda per garantire le performance di resistenza meccanica.

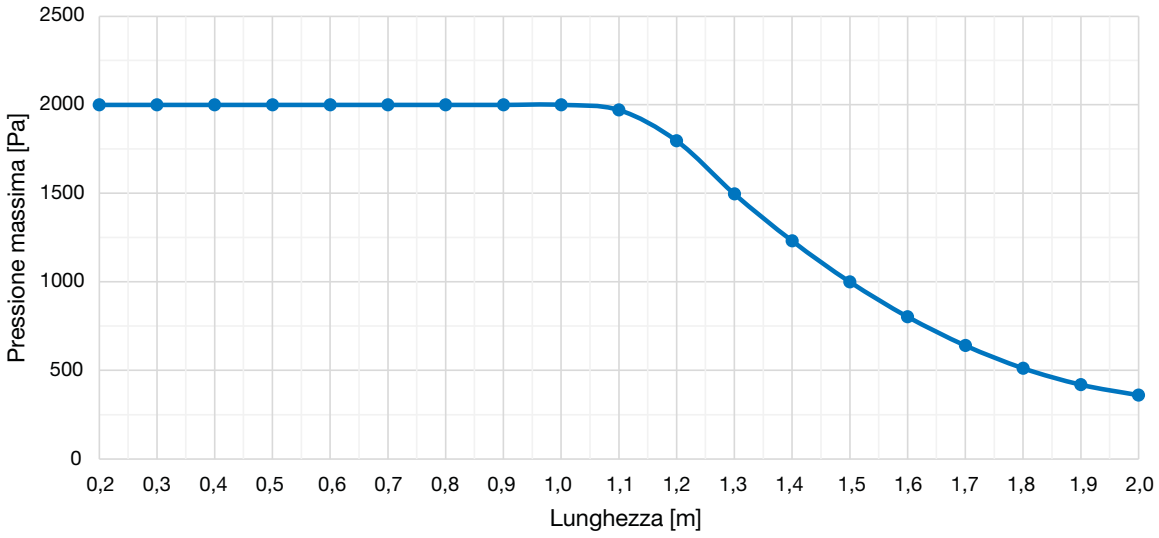

Serranda di regolazione a tenuta RSK40TZA

Servomotori

Selezione dei servomotori in base alla coppia necessaria, vedi tabella p. 4

	Codice	Descrizione	Coppia
ON-OFF	CL-LM230A	Servomotore tipo on-off da 230V	5Nm
	CL-LM230A-S	Servomotore tipo on-off da 230V con 1 micro	5Nm
	CL-LM24A	Servomotore tipo on-off da 24V	5Nm
	CL-LM24A-S	Servomotore tipo on-off da 24V con 1 micro	5Nm
	CL-NM230A	Servomotore tipo on-off da 230V	10Nm
	CL-NM230A-S	Servomotore tipo on-off da 230V con 1 micro	10Nm
	CL-NM24A	Servomotore tipo on-off da 24V	10Nm
	CL-NM24A-S	Servomotore tipo on-off da 24V con 1 micro	10Nm
	CL-SM230A	Servomotore tipo on-off da 230V	20Nm
	CL-SM230A-S	Servomotore tipo on-off da 230V con 1 micro	20Nm
	CL-SM24A	Servomotore tipo on-off da 24V	20Nm
	CL-SM24A-S	Servomotore tipo on-off da 24V con 1 micro	20Nm
	CL-GM230A	Servomotore tipo on-off da 230V	40Nm
	CL-GM24A	Servomotore tipo on-off da 24V	40Nm
MODULANTE	CL-LM230A-SR	Servomotore modulante da 230V	5Nm
	CL-LM24A-SR	Servomotore modulante da 24V	5Nm
	CL-NM230A-SR	Servomotore modulante da 230V	10Nm
	CL-NM24A-SR	Servomotore modulante da 24V	10Nm
	CL-SM230A-SR	Servomotore modulante da 230V	20Nm
	CL-SM24A-SR	Servomotore modulante da 24V	20Nm
	CL-GM24A-SR	Servomotore modulante da 24V	40Nm
RITORNO A MOLLA	CL-LF24	Servomotore tipo ritorno a molla da 24V	4Nm
	CL-LF24S	Servomotore tipo ritorno a molla con contatto ausiliario integrato da 24V	4Nm
	CL-LF230	Servomotore tipo ritorno a molla da 230V	4Nm
	CL-LF230S	Servomotore tipo ritorno a molla con contatto ausiliario integrato da 230V	4Nm
	CL-LF24SR	Servomotore tipo ritorno a molla modulante da 24V	4Nm
	CL-NFA	Servomotore tipo ritorno a molla in ac 24...240 v e in dc 24...125 v	10Nm
	CL-NFA-S2	Servomotore tipo ritorno a molla con 2 contatti ausiliari integrati in ac 24...240 v e in dc 24...125 v	10Nm
	CL-NF24A	Servomotore tipo ritorno a molla da 24V - 10Nm	10Nm
	CL-NF24A-S2	Servomotore tipo ritorno a molla con 2 contatti ausiliari integrati da 24V - 10Nm	10Nm
	CL-NF24A-SR	Servomotore tipo ritorno a molla modulante da 24V - 10Nm	10Nm
	CL-NF24A-SR-S2	Servomotore tipo ritorno a molla modulante con 2 contatti ausiliari integrati da 24V	10Nm
	CL-SFA	Servomotore tipo ritorno a molla in ac 24...240 v e in dc 24...125 v - 20Nm	20Nm
	CL-SFAS2	Servomotore tipo ritorno a molla con 2 contatti ausiliari integrati in ac 24...240 v e in dc 24...125 v	20Nm
	CL-SF24A	Servomotore tipo ritorno a molla da 24V	20Nm
	CL-SF24A-S2	Servomotore tipo ritorno a molla con 2 contatti ausiliari integrati da 24V	20Nm
	CL-SF24A-SR	Servomotore tipo ritorno a molla modulante da 24V	20Nm
	CL-SF24A-SR-S2	Servomotore tipo ritorno a molla modulante con 2 contatti ausiliari integrati da 24V	20Nm
	CL-EF24A	Servomotore tipo ritorno a molla in ac 24...240 v e in dc 24...125 v	30Nm
	CL-EF24A-S2	Servomotore tipo ritorno a molla con 2 contatti ausiliari integrati in ac 24...240 v e in dc 24...125 v	30Nm
	CL-EF230A	Servomotore tipo ritorno a molla da 230V	30Nm
	CL-EF230A-S2	Servomotore tipo ritorno a molla con 2 contatti ausiliari integrati da 230V	30Nm
	CL-EF24A-SR	Servomotore tipo ritorno a molla modulante da 24V	30Nm
	CL-EF24A-SR-S2	Servomotore tipo ritorno a molla modulante con 2 contatti ausiliari integrati da 24V	30Nm

Lindab si riserva il diritto di apportare modifiche senza obbligo di preavviso
Rev 30-09-2026

For a better climate.

Lindab